Характеристики

WINDBOX - это компактная и надёжная воздушная завеса из нашего стандартного ассортимента с приятнымклассическим дизайном. Специально разработана для установки в подвесные потолки. Этамодель подходит для всех типов коммерческих и промышленных дверей.



- Самонесущая конструкция корпуса изготовлена из гальванизированной стальной пластины, готово к установке в подвесном потолке.
- Входная решётка (не требует технического обслуживания) выполнена с использованием алюминиевых профилей и выпускного отверстия и встроена в цельный корпус белого цвета RAL 9016.Другие цвета по желанию клиента.
- Анодированные алюминиевые выпускные лопасти аэродинамической формы, регулируемый в обоих направлениях.
- Малошумные центробежные вентиляторы двухстороннего всасывания приводимые в действие мотором с внешним ротором. 5 скоростей. EC модели укомплектованы вентиляторами с очень низким коэффициентом потребления.
- Тип “P” с водяным теплообменником.Тип “E” с электрическими экранированными элементами, тремя режимами и встроенной регулировкой.Тип “A” без нагрева, только вентилирование.Теплообменник DX (по желанию).
- Advanced Plug&Play control. Includes: Advanced PRO control with LCD display and integrated thermostat, door contact, 7m RJ11 cable and remote control. Optional: intelligent Clever Pro Control (automatic, programmable, ModBus for PKC, timer, etc.)

Спецификации

50Hz

Без Нагрева

Модель	Номинальный Воздушный Поток (m^3/h)	Рекомендуемая Высота Установки (m)
RM 1000 A	1800	2,5-3,5
RM 1500 A	2700	2,5-3,5
RM 2000 A	3600	2,5-3,5
RM 2500 A	4500	2,5-3,5
RECM 1000 A	1840	2,5-3,8
RECM 1500 A	2760	2,5-3,8
RECM 2000 A	3680	2,5-3,8
RECM 2500 A	4600	2,5-3,8
RG 1000 A	2400	3-4
RG 1500 A	3200	3-4
RG 2000 A	4800	3-4
RG 2500 A	5600	3-4
RECG 1000 A	2700	3-4,2
RECG 1500 A	3600	3-4,2
RECG 2000 A	5400	3-4,2
RECG 2500 A	6300	3-4,2

Электрический Нагрев

Модель	Номинальный Воздушный Поток (m^3/h)	Мощность Электронагрева 400Вх3 (kW)	Рекомендуемая Высота Установки (m)
RM 1000 E	1800	3/6/9	2,5-3,5
RM 1500 E	2700	4/8/12	2,5-3,5
RM 2000 E	3600	6/12/18	2,5-3,5
RM 2500 E	4500	6/12/18	2,5-3,5
RECM 1000 E	1840	3/6/9	2,5-3,8
RECM 1500 E	2760	4/8/12	2,5-3,8
RECM 2000 E	3680	6/12/18	2,5-3,8
RECM 2500 E	4600	6/12/18	2,5-3,8
RG 1000 E	2400	5/10/15	3-4
RG 1500 E	3200	7,5/15/22,5	3-4
RG 2000 E	4800	10/20/30	3-4
RG 2500 E	5600	10/20/30	3-4
RECG 1000 E	2700	5/10/15	3-4,2
RECG 1500 E	3600	7,5/15/22,5	3-4,2
RECG 2000 E	5400	10/20/30	3-4,2

Электрический Нагрев			
Модель	**Номинальный Воздушный Поток** (m^3/h)	**Мощность Электронагрева 400Вх3** (kW)	**Рекомендуемая Высота Установки** (m)
RECG 2500 E	6300	10/20/30	3-4,2

Водяной Нагрев					
Модель	**Номинальный Воздушный Поток** (m^3/h)	**Рекомендуемая Высота Установки** (m)	(kW)	(kW)	(kW)
RM 1000 P86	1660	2,5-3,5	-		
RM 1500 P86	2490	2,5-3,5	-		
RM 2000 P86	3320	2,5-3,5	-		
RM 2500 P86	4150	2,5-3,5	-		
RECM 1000 P86	1720	2,5-3,8	-		
RECM 1500 P86	2580	2,5-3,8	-		
RECM 2000 P86	3440	2,5-3,8	-		
RECM 2500 P86	4300	2,5-3,8	-		
RG 1000 P86	2250	3-4	-		
RG 1500 P86	3000	3-4	-		
RG 2000 P86	4500	3-4	-		
RG 2500 P86	5250	3-4	-		
RECG 1000 P86	2550	3-4,2	-		
RECG 1500 P86	3400	3-4,2	-		
RECG 2000 P86	5100	3-4,2	-		
RECG 2500 P86	5950	3-4,2	-		
RM 1000 P64	1660	2,5-3,5	-		
RM 1500 P64	2490	2,5-3,5	-		
RM 2000 P64	3320	2,5-3,5	-		
RM 2500 P64	4150	2,5-3,5	-		
RECM 1000 P64	1720	2,5-3,8	-		
RECM 1500 P64	2580	2,5-3,8	-		
RECM 2000 P64	3440	2,5-3,8	-		
RECM 2500 P64	4300	2,5-3,8	-		
RG 1000 P64	2250	3-4	-		
RG 1500 P64	3000	3-4	-		
RG 2000 P64	4500	3-4	-		
RG 2500 P64	5250	3-4	-		
RECG 1000 P64	2550	3-4,2	-		
RECG 1500 P64	3400	3-4,2	-		
RECG 2000 P64	5100	3-4,2	-		
RECG 2500 P64	5950	3-4,2	-		
RM 1000 P54	1660	2,5-3,5	8,52		
RM 1500 P54	2490	2,5-3,5	14,34		
RM 2000 P54	3320	2,5-3,5	18,65		
RM 2500 P54	4150	2,5-3,5	24,32		
RECM 1000 P54	1720	2,5-3,8	8,74		
RECM 1500 P54	2580	2,5-3,8	14,71		
RECM 2000 P54	3440	2,5-3,8	19,13		
RECM 2500 P54	4300	2,5-3,8	24,95		
RG 1000 P54	2250	3-4	10,56		
RG 1500 P54	3000	3-4	16,37		
RG 2000 P54	4500	3-4	23,15		
RG 2500 P54	5250	3-4	28,76		
RECG 1000 P54	2550	3-4,2	11,5		
RECG 1500 P54	3400	3-4,2	17,86		
RECG 2000 P54	5100	3-4,2	25,24		
RECG 2500 P54	5950	3-4,2	31,38		

60Hz

Без Нагрева		
Модель	**Номинальный Воздушный Поток** (m^3/h)	**Рекомендуемая Высота Установки** (m)
RM 1000 A 60Hz	1940	2,5-3,5
RM 1500 A 60Hz	2910	2,5-3,5
RM 2000 A 60Hz	3880	2,5-3,5

Без Нагрева

Модель	Номинальный Воздушный Поток (m^3/h)	Рекомендуемая Высота Установки (m)
RM 2500 A 60Hz	4850	2,5-3,5
RECM 1000 A	1840	2,5-3,8
RECM 1500 A	2760	2,5-3,8
RECM 2000 A	3680	2,5-3,8
RECM 2500 A	4600	2,5-3,8
RG 1000 A 60Hz	2205	3-4
RG 1500 A 60Hz	2940	3-4
RG 2000 A 60Hz	4410	3-4
RG 2500 A 60Hz	5145	3-4
RECG 1000 A	2700	3-4,2
RECG 1500 A	3600	3-4,2
RECG 2000 A	5400	3-4,2
RECG 2500 A	6300	3-4,2

Электрический Нагрев

Модель	Номинальный Воздушный Поток (m^3/h)	Мощность Электронагрева 400Вх3 (kW)	Рекомендуемая Высота Установки (m)
RECM 1000 E	1840	3/6/9	2,5-3,8
RECM 1500 E	2760	4/8/12	2,5-3,8
RECM 2000 E	3680	6/12/18	2,5-3,8
RECM 2500 E	4600	6/12/18	2,5-3,8
RECG 1000 E	2700	5/10/15	3-4,2
RECG 1500 E	3600	7,5/15/22,5	3-4,2
RECG 2000 E	5400	10/20/30	3-4,2
RECG 2500 E	6300	10/20/30	3-4,2

Водяной Нагрев

Модель	Номинальный Воздушный Поток (m^3/h)	Рекомендуемая Высота Установки (m)	(kW)	(kW)	(kW)
RECM 1000 P86	1720	2,5-3,8	-		
RECM 1500 P86	2580	2,5-3,8	-		
RECM 2000 P86	3440	2,5-3,8	-		
RECM 2500 P86	4300	2,5-3,8	-		
RECG 1000 P86	2550	3-4,2	-		
RECG 1500 P86	3400	3-4,2	-		
RECG 2000 P86	5100	3-4,2	-		
RECG 2500 P86	5950	3-4,2	-		
RECM 1000 P64	1720	2,5-3,8	-		
RECM 1500 P64	2580	2,5-3,8	-		
RECM 2000 P64	3440	2,5-3,8	-		
RECM 2500 P64	4300	2,5-3,8	-		
RECG 1000 P64	2550	3-4,2	-		
RECG 1500 P64	3400	3-4,2	-		
RECG 2000 P64	5100	3-4,2	-		
RECG 2500 P64	5950	3-4,2	-		
RECM 1000 P54	1720	2,5-3,8	8,74		
RECM 1500 P54	2580	2,5-3,8	14,71		
RECM 2000 P54	3440	2,5-3,8	19,13		
RECM 2500 P54	4300	2,5-3,8	24,95		
RECG 1000 P54	2550	3-4,2	11,5		
RECG 1500 P54	3400	3-4,2	17,86		
RECG 2000 P54	5100	3-4,2	25,24		
RECG 2500 P54	5950	3-4,2	31,38		

Размеры

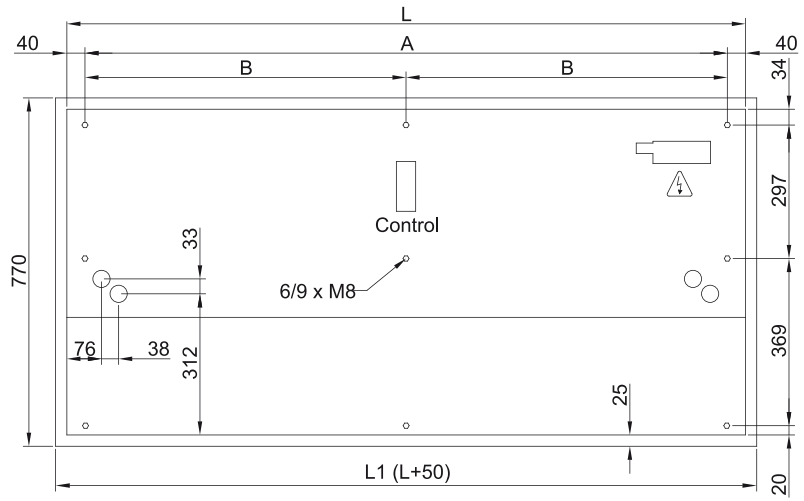

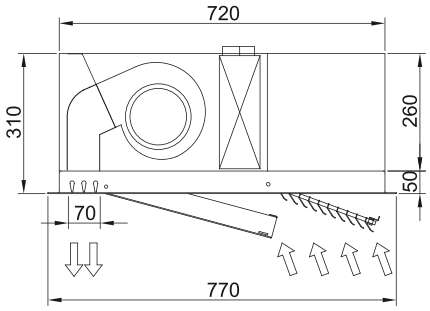

	L	L1	A	B
Recessed Windbox 1000	1000	1050	920	-
Recessed Windbox 1500	1500	1550	1420	710
Recessed Windbox 2000	2000	2050	1920	960
Recessed Windbox 2500	2500	2550	2420	1210