Характеристики

Эта модель стандартного типа специально разработана для установки в подвесные потолки. Используется раму из белого алюминиевого профиля, объединяющая в себе выпускной диффузор и всасывающую решетку, не требующую обслуживания.

Этомалошумная воздушнаязавеса, и, в зависимости от модели,онаможет быть снабжена обогревом батареей с горячей водой или электрической батареей с тремя ступенями регулирования. В комплекте умное управлениес помощью Clever.

- Самонесущая конструкция корпуса изготовлена из гальванизированной стальной пластины, готово к установке в подвесном потолке.
- Входная решётка (не требует технического обслуживания) выполнена с использованием алюминиевых профилей и выпускного отверстия и встроена в цельный корпус белого цвета RAL 9016.Другие цвета по желанию клиента.
- Анодированные алюминиевые выпускные лопасти аэродинамической формы, регулируемый в обоих направлениях.
- EC центробежные вентиляторы с двойным всасыванием, приводимые в движение двигателем с внешним ротором, с низким уровнем шума, с вентиляторами с очень низким уровнем потребления.
- Тип “P” с водяным теплообменником.Тип “E” с электрическими экранированными элементами, тремя режимами и встроенной регулировкой.Тип “A” без нагрева, только вентилирование.Теплообменник DX (по желанию).
- В комплекте пульт Clever (программируемый, автоматический, умный, экономичный, Modbus RTU для BMS…)

Спецификации

50Hz

Без Нагрева

Модель	Номинальный Воздушный Поток (m³/h)	Рекомендуемая Высота Установки (m)
RBB 1000 A	4020	5-7
RBB 1500 A	5360	5-7
RBB 2000 A	8040	5-7
RBB 2500 A	9380	5-7

Электрический Нагрев

Модель	Номинальный Воздушный Поток (m³/h)	Мощность Электронагрева 400Вх3 (kW)	Рекомендуемая Высота Установки (m)
RBB 1000 E	4020	6/15/21	5-7
RBB 1500 E	5360	8/19/27	5-7
RBB 2000 E	8040	12/30/42	5-7
RBB 2500 E	9380	16/30/46	5-7

Водяной Нагрев

Модель	Номинальный Воздушный Поток (m³/h)	Рекомендуемая Высота Установки (m)	Нагревательная Способность 80/60ºC (kW)	Нагревательная Способность 60/40ºC (kW)	Нагревательная Способность 50/40ºC (kW)
RBB 1000 P86	3750	5-7	18,21	-	-
RBB 1500 P86	5000	5-7	26,46	-	-
RBB 2000 P86	7500	5-7	38,44	-	-
RBB 2500 P86	8750	5-7	46,38	-	-
RBB 1000 P64	3750	5-7	-	15,16	-
RBB 1500 P64	5000	5-7	-	21,87	-
RBB 2000 P64	7500	5-7	-	31,13	-
RBB 2500 P64	8750	5-7	-	38,96	-
RBB 1000 P54	3750	5-7	-	-	16,48
RBB 1500 P54	5000	5-7	-	-	24,15
RBB 2000 P54	7500	5-7	-	-	35,04
RBB 2500 P54	8750	5-7	-	-	42,12

60Hz

Без Нагрева		
Модель	**Номинальный Воздушный Поток** (m³/h)	**Рекомендуемая Высота Установки** (m)
RBB 1000 A	4020	5-7
RBB 1500 A	5360	5-7
RBB 2000 A	8040	5-7
RBB 2500 A	9380	5-7

Электрический Нагрев			
Модель	**Номинальный Воздушный Поток** (m³/h)	**Мощность Электронагрева 400Вх3** (kW)	**Рекомендуемая Высота Установки** (m)
RBB 1000 E	4020	6/15/21	5-7
RBB 1500 E	5360	8/19/27	5-7
RBB 2000 E	8040	12/30/42	5-7
RBB 2500 E	9380	16/30/46	5-7

Водяной Нагрев					
Модель	**Номинальный Воздушный Поток** (m³/h)	**Рекомендуемая Высота Установки** (m)	**Нагревательная Способность 80/60ºC** (kW)	**Нагревательная Способность 60/40ºC** (kW)	**Нагревательная Способность 50/40ºC** (kW)
RBB 1000 P86	3750	5-7	18,21	-	-
RBB 1500 P86	5000	5-7	26,46	-	-
RBB 2000 P86	7500	5-7	38,44	-	-
RBB 2500 P86	8750	5-7	46,38	-	-
RBB 1000 P64	3750	5-7	-	15,16	-
RBB 1500 P64	5000	5-7	-	21,87	-
RBB 2000 P64	7500	5-7	-	31,13	-
RBB 2500 P64	8750	5-7	-	38,96	-
RBB 1000 P54	3750	5-7	-	-	16,48
RBB 1500 P54	5000	5-7	-	-	24,15
RBB 2000 P54	7500	5-7	-	-	35,04
RBB 2500 P54	8750	5-7	-	-	42,12

Размеры

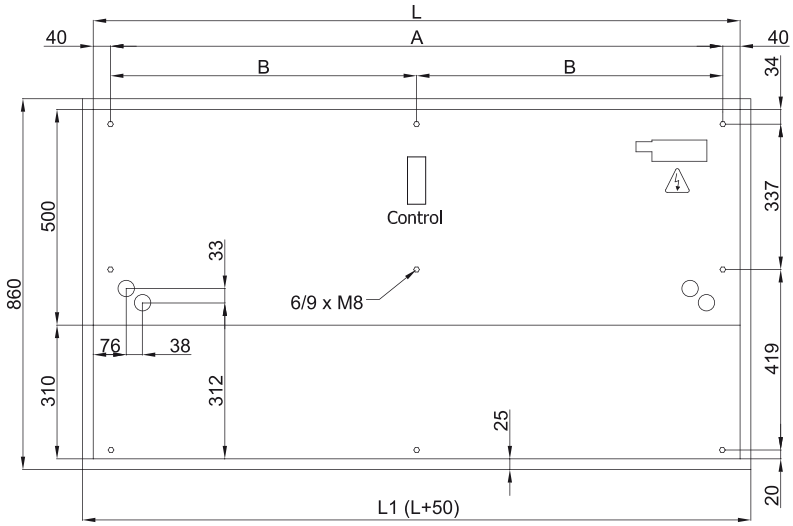

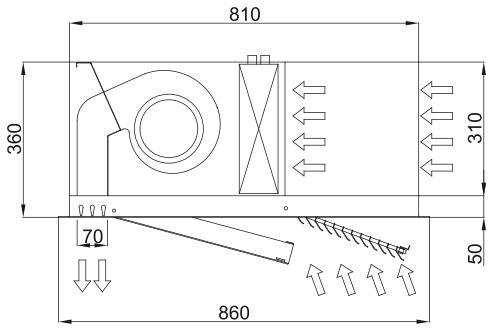

L	L1	A	B
1000	1050	920	-
1500	1550	1420	710
2000	2050	1920	960
2500	2550	2420	1210