Характеристики

- Декоративная и экономичная воздушная завеса с тепловым насосом выполнена в современном архитектурном стиле: Снижение на 70% затрат и выбросов CO2 (режим нагрева).
- Минималистичный и умный дизайн вписывается в любую среду и обеспечивает множество возможностей для индивидуального оформления.
- На передних панелях можно разместить логотипы, подсветку, обозначения, сигналы безопасности и информативные сигналы, графические изображения, картинки, часы и другие элементы соответственно желанию клиента.
- Анодированные передние алюминиевые панели. По желанию изготавливаются из матовой или глянцевой нержавеющей стали. Также возможно изготовление из других материалов, таких как гальванизированная сталь, гладкая или текстурированная кожаная пластина, древесина и др.
- Центральная структурная часть изготовлена из гальванизированной стали и покрыта чёрным покрытием, в соответствии со стандартом.Другие цвета по желанию клиента.
- Анодированные алюминиевые выпускные лопасти аэродинамической формы, регулируемый в обоих направлениях.
- Малошумные центробежные вентиляторы двухстороннего всасывания приводимые в действие мотором с внешним ротором. 5 скоростей. EC модели укомплектованы вентиляторами с очень низким коэффициентом потребления.
- Только нагревательный теплообменник с установленными температурными датчиками.
- В комплекте панель управления быстрого подключения CS-5DX-NE slave DX с 5-скоростным селектором и 7-метровым телефонным кабелем.
- DX 1:1:
  Готово к подсоединению к наружному блоку Инверторного теплового насоса PANASONIC (R32) с расширительным клапаном. Требуется подключаемый к воздушной завесе Интерфейс Адаптер PANASONIC DX и программируемый пульт
- DX VRF:
  Готово к подсоединению к наружному блоку Инверторного теплового насоса PANASONIC (R410A). Требуется подключаемый к воздушной завесе с расширительным клапаном Интерфейс Адаптер PANASONIC VRF и программируемый пульт

Спецификации

50Hz

Тепловой Насос - DX 1:1

Модель	Номинальный Воздушный Поток (m³/h)	Внешний блок 230Вx1	Внешний блок 400Вx3	Рекомендуемая Высота Установки (m)
ZEN ECG 1000 DX10-PA	2190	U-100PZH3E5	U-100PZH3E8	3-4,2
ZEN ECG 1500 DX14S-PA	2920	U-125PZH3E5	U-125PZH3E8	3-4,2
ZEN ECG 1500 DX14E-PA	2920	U-140PZ3E5	U-140PZ3E8	3-4,2
ZEN ECG 2000 DX22-PA	4380	-	U-200PZH3E8	3-4,2
ZEN ECG 2500 DX28-PA	5110	-	U-250PZH3E8	3-4,2

Тепловой Насос - VRF

Модель	Номинальный Воздушный Поток (m³/h)	Рекомендуемая Высота Установки (m)
ZEN ECG 1000 VRF10-PA	2190	3-4,2
ZEN ECG 1500 VRF13-PA	2920	3-4,2
ZEN ECG 1500 VRF15-PA	2920	3-4,2
ZEN ECG 2000 VRF20-PA	4380	3-4,2
ZEN ECG 2000 VRF24-PA	4380	3-4,2
ZEN ECG 2500 VRF25-PA	5110	3-4,2
ZEN ECG 2500 VRF29-PA	5110	3-4,2

60Hz

Тепловой Насос - DX 1:1

Модель	Номинальный Воздушный Поток (m³/h)	Внешний блок 230Вx1	Внешний блок 400Вx3	Рекомендуемая Высота Установки (m)
ZEN ECG 1000 DX10-PA	2190	U-100PZH3E5	U-100PZH3E8	3-4,2
ZEN ECG 1500 DX14S-PA	2920	U-125PZH3E5	U-125PZH3E8	3-4,2
ZEN ECG 1500 DX14E-PA	2920	U-140PZ3E5	U-140PZ3E8	3-4,2
ZEN ECG 2000 DX22-PA	4380	-	U-200PZH3E8	3-4,2
ZEN ECG 2500 DX28-PA	5110	-	U-250PZH3E8	3-4,2

Тепловой Насос - VRF

Модель	Номинальный Воздушный Поток (m³/h)	Рекомендуемая Высота Установки (m)
ZEN ECG 1000 VRF10-PA	2190	3-4,2
ZEN ECG 1500 VRF13-PA	2920	3-4,2
ZEN ECG 1500 VRF15-PA	2920	3-4,2
ZEN ECG 2000 VRF20-PA	4380	3-4,2
ZEN ECG 2000 VRF24-PA	4380	3-4,2
ZEN ECG 2500 VRF25-PA	5110	3-4,2
ZEN ECG 2500 VRF29-PA	5110	3-4,2

Размеры

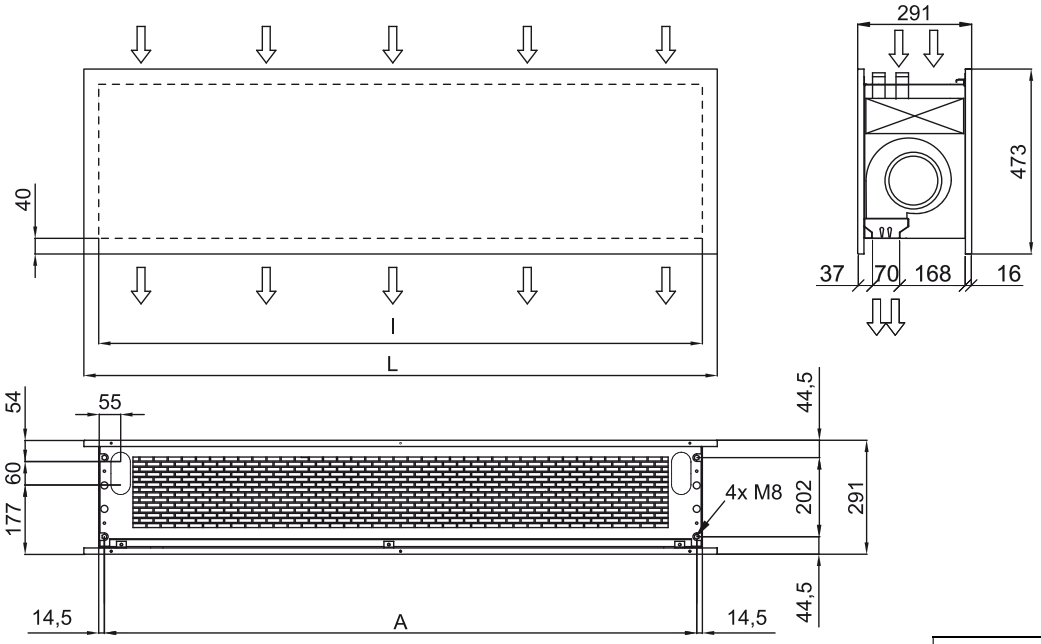

	L	I	A
Zen 1000	1220	1140	1115
Zen 1500	1620	1544	1515
Zen 2000	2120	2044	2015
Zen 2500	2620	2544	2515