Характеристики

- Декоративная и экономичная воздушная завеса с тепловым насосом выполнена в современном архитектурном стиле: Снижение на 70% затрат и выбросов CO2 (режим нагрева).
- Минималистичный и умный дизайн вписывается в любую среду и обеспечивает множество возможностей для индивидуального оформления.
- На передних панелях можно разместить логотипы, подсветку, обозначения, сигналы безопасности и информативные сигналы, графические изображения, картинки, часы и другие элементы соответственно желанию клиента.
- Анодированные передние алюминиевые панели. По желанию изготавливаются из матовой или глянцевой нержавеющей стали. Также возможно изготовление из других материалов, таких как гальванизированная сталь, гладкая или текстурированная кожаная пластина, древесина и др.
- Центральная структурная часть изготовлена из гальванизированной стали и покрыта чёрным покрытием, в соответствии со стандартом.Другие цвета по желанию клиента.
- Анодированные алюминиевые выпускные лопасти аэродинамической формы, регулируемый в обоих направлениях.
- Малошумные центробежные вентиляторы двухстороннего всасывания приводимые в действие мотором с внешним ротором. 5 скоростей. EC модели укомплектованы вентиляторами с очень низким коэффициентом потребления.
- Только нагревательный теплообменник с установленными температурными датчиками.
- В комплекте пульт для быстрого подключения, 7-метровый RJ45 кабель и инфракрасный пульт дистанционного управления.
- DX 1:1:
- Готово к подсоединению к наружному блоку Инверторного теплового насоса MIDEA (R410A) с расширительным клапаном.
- Требуется подключаемый к воздушной завесе Интерфейс Адаптер DX и программируемый пульт
- DX VRF:
- Готово к подключению к внешнему тепловому насосу MIDEA VRF (R410A), не входит в комплект, заказчику следует приобрести его.
- Требуется: XXXXX: КОМПЛЕКТ интерфейса DX с расширительным клапаном, адаптированным для воздушной завесы, пожалуйста проконсультируйтесь.

Спецификации

50Hz

Тепловой Насос - VRF		
Модель	**Номинальный Воздушный Поток** (m³/h)	**Рекомендуемая Высота Установки** (m)
ZEN ECG 1000 VRF10-MD	2190	3-4,2
ZEN ECG 1500 VRF13-MD	2820	3-4,2
ZEN ECG 1500 VRF15-MD	2820	3-4,2
ZEN ECG 2000 VRF24-MD	4380	3-4,2
ZEN ECG 2500 VRF25-MD	5110	3-4,2
ZEN ECG 2500 VRF29-MD	5110	3-4,2

60Hz

Тепловой Насос - VRF		
Модель	**Номинальный Воздушный Поток** (m³/h)	**Рекомендуемая Высота Установки** (m)
ZEN ECG 1000 VRF10-MD	2190	3-4,2
ZEN ECG 1500 VRF13-MD	2820	3-4,2
ZEN ECG 1500 VRF15-MD	2820	3-4,2
ZEN ECG 2000 VRF24-MD	4380	3-4,2
ZEN ECG 2500 VRF25-MD	5110	3-4,2
ZEN ECG 2500 VRF29-MD	5110	3-4,2

Размеры

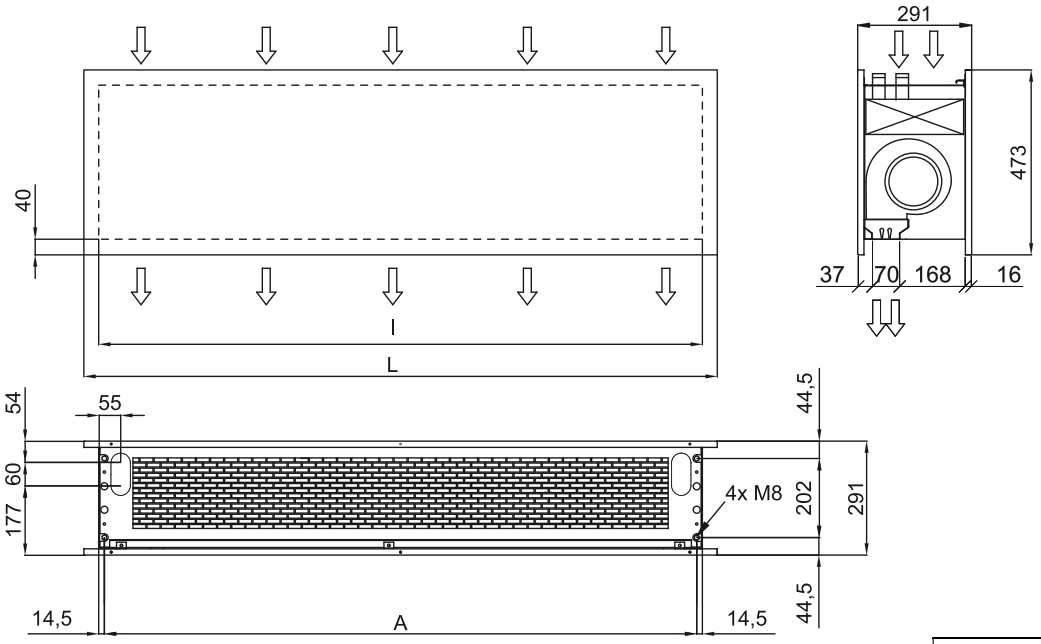

	L	I	A
Zen 1000	1220	1140	1115
Zen 1500	1620	1544	1515
Zen 2000	2120	2044	2015
Zen 2500	2620	2544	2515