Характеристики

- Декоративная и экономичная воздушная завеса с тепловым насосом выполнена в современном архитектурном стиле: Снижение на 70% затрат и выбросов CO2 (режим нагрева).
- Минималистичный и умный дизайн вписывается в любую среду и обеспечивает множество возможностей для индивидуального оформления.
- На передних панелях можно разместить логотипы, подсветку, обозначения, сигналы безопасности и информативные сигналы, графические изображения, картинки, часы и другие элементы соответственно желанию клиента.
- Анодированные передние алюминиевые панели. По желанию изготавливаются из матовой или глянцевой нержавеющей стали. Также возможно изготовление из других материалов, таких как гальванизированная сталь, гладкая или текстурированная кожаная пластина, древесина и др.
- Центральная структурная часть изготовлена из гальванизированной стали и покрыта чёрным покрытием, в соответствии со стандартом.Другие цвета по желанию клиента.
- Анодированные алюминиевые выпускные лопасти аэродинамической формы, регулируемый в обоих направлениях.
- Малошумные центробежные вентиляторы двухстороннего всасывания приводимые в действие мотором с внешним ротором. 5 скоростей. EC модели укомплектованы вентиляторами с очень низким коэффициентом потребления.
- Только нагревательный теплообменник с установленными температурными датчиками.
- В комплекте панель управления быстрого подключения CS-5DX-NE slave DX с 5-скоростным селектором и 7-метровым телефонным кабелем.
- DX 1:1:
  Готово к подсоединению к наружному блоку Инверторного теплового насоса HITACHI (R410A). Требуется подключаемый к воздушной завесе с расширительным клапаном Интерфейс Адаптер HITACHI DX и программируемый пульт
- DX VRF:
  Готово к подсоединению к наружному блоку Инверторного теплового насоса HITACHI (R410A). Требуется подключаемый к воздушной завесе с расширительным клапаном Интерфейс Адаптер HITACHI VRF и программируемый пульт

Спецификации

50Hz

Тепловой Насос - DX 1:1

Модель	Номинальный Воздушный Поток (m³/h)	Внешний блок 230Вх1	Внешний блок 400Вх3	Рекомендуемая Высота Установки (m)
ZEN ECG 1000 DX8-HI	2190	RAS-3HVNC1	-	3-4,2
ZEN ECG 1500 DX13-HI	2920	RAS-5HVNC1E	RAS-5HNC1E	3-4,2
ZEN ECG 1500 DX15-HI	2920	RAS-6HVNC1E	RAS-6HNC1E	3-4,2
ZEN ECG 2000 DX22-HI	4380	-	RAS-8HNCE	3-4,2
ZEN ECG 2500 DX22-HI	5110	-	RAS-8HNCE	3-4,2
ZEN ECG 2500 DX28-HI	5110	-	RAS-10HNCE	3-4,2

Тепловой Насос - VRF

Модель	Номинальный Воздушный Поток (m³/h)	Рекомендуемая Высота Установки (m)
ZEN ECG 1000 VRF10-HI	2190	3-4,2
ZEN ECG 1500 VRF13-HI	2920	3-4,2
ZEN ECG 1500 VRF15-HI	2920	3-4,2
ZEN ECG 2000 VRF20-HI	4380	3-4,2
ZEN ECG 2000 VRF24-HI	4380	3-4,2
ZEN ECG 2500 VRF25-HI	5110	3-4,2
ZEN ECG 2500 VRF29-HI	5110	3-4,2

60Hz

Тепловой Насос - DX 1:1

Модель	Номинальный Воздушный Поток (m³/h)	Внешний блок 230Вx1	Внешний блок 400Вx3	Рекомендуемая Высота Установки (m)
ZEN ECG 1000 DX8-HI	2190	RAS-3HVNC1	-	3-4,2
ZEN ECG 1500 DX13-HI	2920	RAS-5HVNC1E	RAS-5HNC1E	3-4,2
ZEN ECG 1500 DX15-HI	2920	RAS-6HVNC1E	RAS-6HNC1E	3-4,2
ZEN ECG 2000 DX22-HI	4380	-	RAS-8HNCE	3-4,2
ZEN ECG 2500 DX22-HI	5110	-	RAS-8HNCE	3-4,2
ZEN ECG 2500 DX28-HI	5110	-	RAS-10HNCE	3-4,2

Тепловой Насос - VRF

Модель	Номинальный Воздушный Поток (m³/h)	Рекомендуемая Высота Установки (m)
ZEN ECG 1000 VRF10-HI	2190	3-4,2
ZEN ECG 1500 VRF13-HI	2920	3-4,2
ZEN ECG 1500 VRF15-HI	2920	3-4,2
ZEN ECG 2000 VRF20-HI	4380	3-4,2
ZEN ECG 2000 VRF24-HI	4380	3-4,2
ZEN ECG 2500 VRF25-HI	5110	3-4,2
ZEN ECG 2500 VRF29-HI	5110	3-4,2

Размеры

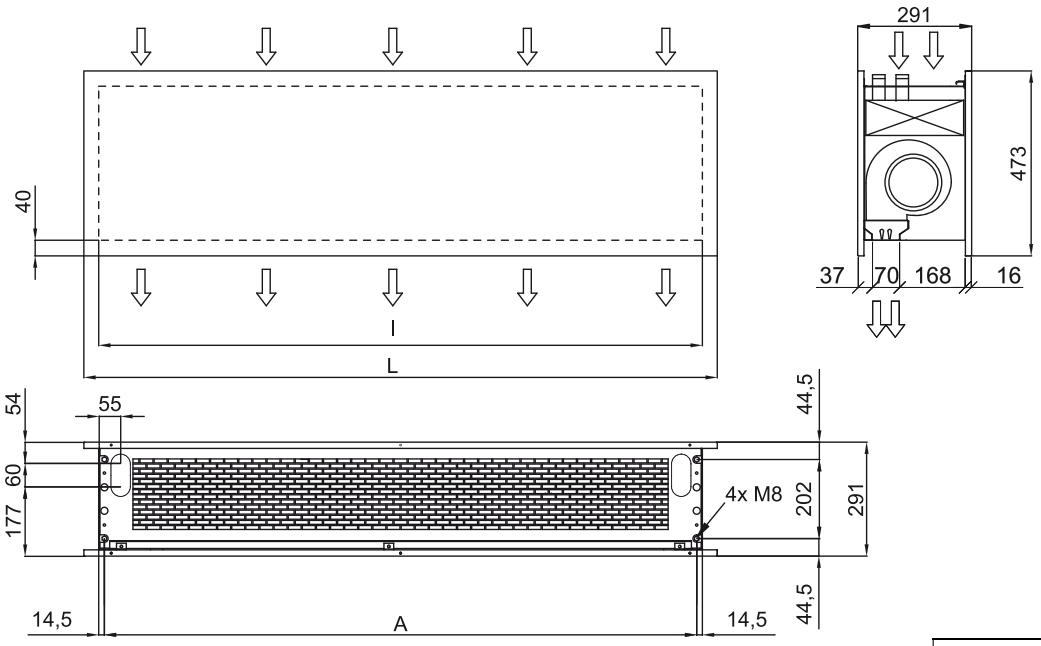

	L	I	A
Zen 1000	1220	1140	1115
Zen 1500	1620	1544	1515
Zen 2000	2120	2044	2015
Zen 2500	2620	2544	2515