## Характеристики

- Экономичная воздушная завеса с тепловым насосом: Снижение на 70% затрат и выбросов CO2 (режим нагрева).
- Самонесущая конструкция корпуса изготовлена из гальванизированной стальной пластины, покрыта структурным эпокси-полиэфирным белым покрытием RAL9016, в соответствии со стандартом.По желанию клиента возможно использование других цветов или нержавеющей стали.
- Микроперфорированная входная решетка с функциями фильтра, не требует интенсивного технического обслуживания.Внутренний предфильтр.
- Анодированные алюминиевые выпускные лопасти аэродинамической формы, настраиваемые в пределах от 0 до 15º с каждой стороны.
- EC центробежные вентиляторы с двойным всасыванием, приводимые в движение двигателем с внешним ротором, с низким уровнем шума, с вентиляторами с очень низким уровнем потребления.
- Внутренний предфильтр.
- В комплекте панель управления быстрого подключения CS-5DX-NE slave DX с 5-скоростным селектором и 10-метровым телефонным кабелем.
- DX 1:1:
  Optional: Advanced Clever Control (programmable, automatic, intelligent, energy savings, Modbus RTU for BMS...) with special program to work in cooling mode which avoids water condensation. It regulates cooling power to maintain air speed and get the environments separation.
  Готово к подсоединению к наружному блоку Инверторного теплового насоса DAIKIN (R410A) и расширительному клапану (не включён в комплект, приобретается отдельно). Требуется подключаемый к воздушной завесе Интерфейс Адаптер DAIKIN DX и программируемый пульт
- DX VRV:
  Готово к подсоединению к наружному блоку Инверторного теплового насоса DAIKIN (R410A) и расширительному клапану (не включён в комплект, приобретается отдельно). Требуется подключаемый к воздушной завесе Интерфейс Адаптер DAIKIN VRV и программируемый пульт

## Спецификации

50Hz

**Тепловой Насос - DX 1:1**

| Модель | Номинальный Воздушный Поток (m³/h) | Внешний блок 230Вx1 | Внешний блок 400Вx3 | Рекомендуемая Высота Установки (m) |
|---|---|---|---|---|
| BB 1000 DX16-DA | 3510 | ERQ 125 AV1 | ERQ 125 AW1 | 4-7 |
| BB 1500 DX24-DA | 4680 | - | ERQ 200 AW1 | 4-7 |
| BB 2000 DX35-DA | 7020 | 2x ERQ 140 AV1 + ERQ 140 AV1 | - | 4-7 |
| BB 2500 DX41-DA | 8190 | 2x ERQ 140 AV1 | 2x ERQ 200 AW1 | 4-7 |
| BB 3000 DX47-DA | 9360 | - | 2x ERQ 200 AW1 + ERQ 200 AW1 | 4-7 |

**Тепловой Насос - VRV**

| Модель | Номинальный Воздушный Поток (m³/h) | Рекомендуемая Высота Установки (m) |
|---|---|---|
| BB 1000 VRV17-DA | 3510 | 4-7 |
| BB 1500 VRV24-DA | 4680 | 4-7 |
| BB 2000 VRV35-DA | 7020 | 4-7 |
| BB 2500 VRV43-DA | 8190 | 4-7 |
| BB 3000 VRV47-DA | 9360 | 4-7 |

60Hz

**Тепловой Насос - DX 1:1**

| Модель | Номинальный Воздушный Поток (m³/h) | Внешний блок 230Вx1 | Внешний блок 400Вx3 | Рекомендуемая Высота Установки (m) |
|---|---|---|---|---|
| BB 1000 DX16-DA | 3510 | ERQ 125 AV1 | ERQ 125 AW1 | 4-7 |
| BB 1500 DX24-DA | 4680 | - | ERQ 200 AW1 | 4-7 |
| BB 2000 DX35-DA | 7020 | 2x ERQ 140 AV1 + ERQ 140 AV1 | - | 4-7 |
| BB 2500 DX41-DA | 8190 | 2x ERQ 140 AV1 | 2x ERQ 200 AW1 | 4-7 |
| BB 3000 DX47-DA | 9360 | - | 2x ERQ 200 AW1 + ERQ 200 AW1 | 4-7 |

| Модель | Тепловой Насос - VRV<br>Номинальный Воздушный Поток<br>(m³/h) | Рекомендуемая Высота Установки<br>(m) |
|---|---|---|
| BB 1000 VRV17-DA | 3510 | 4-7 |
| BB 1500 VRV24-DA | 4680 | 4-7 |
| BB 2000 VRV35-DA | 7020 | 4-7 |
| BB 2500 VRV43-DA | 8190 | 4-7 |
| BB 3000 VRV47-DA | 9360 | 4-7 |

## Размеры

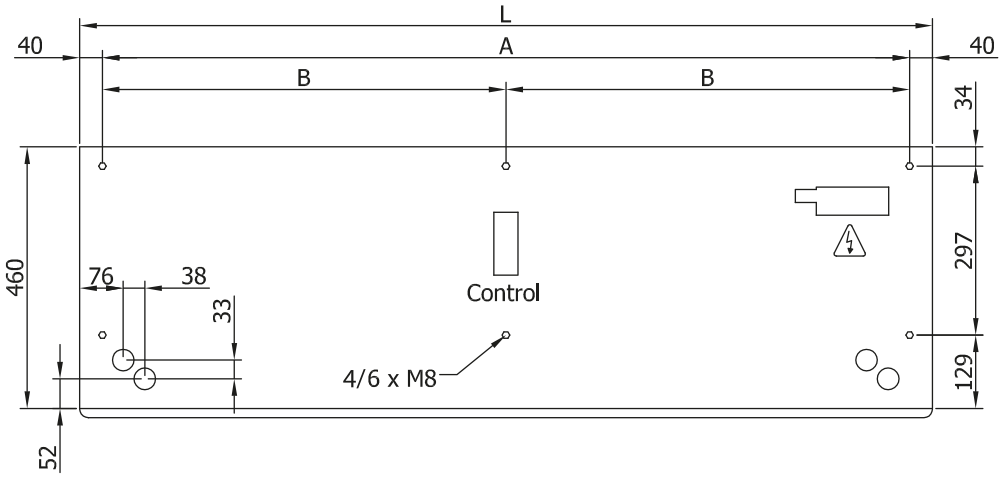


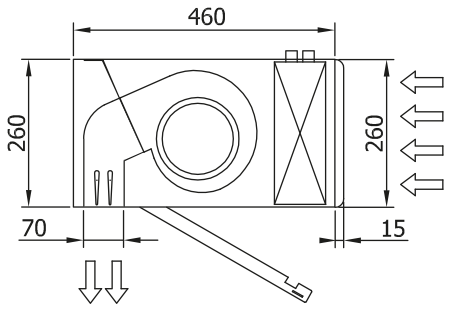


| L | A | B |
|---|---|---|
| 1000 | 920 | - |
| 1500 | 1420 | 710 |
| 2000 | 1920 | 960 |
| 2500 | 2420 | 1210 |
| 3000 | 2920 | 1460 |