ROTOWIND DX-TO| Воздушные завесы с Тепловым Насосом Toshiba

Характеристики

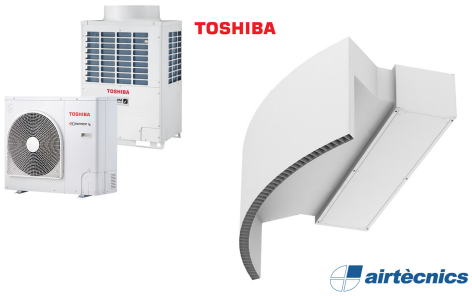

- Экономичная воздушная завеса с тепловым насосом: Снижение на 70% затрат и выбросов CO2 (режим нагрева).
- Специально спроектирована для установки на любые типы вращающихся дверей. Два варианта расположения, размеры подбираются индивидуально.
- Самонесущая конструкция корпуса изготовлена из гальванизированной стальной пластины, покрыта структурным эпокси-полиэфирным белым покрытием RAL9016, в соответствии со стандартом.По желанию клиента возможно использование других цветов или нержавеющей стали.
- Большая входная решётка не требует интенсивного технического обслуживания.
- Анодированные алюминиевые лопасти круглого выпускного отверстия, аэродинамической формы.
- Малошумные центробежные вентиляторы двухстороннего всасывания приводимые в действие мотором с внешним ротором. 5 скоростей. EC модели укомплектованы вентиляторами с очень низким коэффициентом потребления.
- Только нагревательный теплообменник с установленными температурными датчиками.
- Advanced Plug&Play control. Includes: Advanced PRO control with LCD display and integrated thermostat, door contact, 7m RJ11 cable and remote control.
- DX 1:1:
  Готово к подсоединению к наружному блоку Инверторного теплового насоса TOSHIBA (R410A/R32) с расширительным клапаном. Требуется подключаемый к воздушной завесе и программируемому пульту Интерфейс Адаптер TOSHIBA DX.
- DX VRF:
  Готово к подсоединению к наружному блоку теплового насоса TOSHIBA VRF (R410A), не включён в комплект, приобретается отдельно. Требуется подключаемый к воздушной завесе Интерфейс Адаптер TOSHIBA VRF , программируемый пульт и расширительный клапан. Необходима консультация.

Спецификации

50Hz

Тепловой Насос - DX 1:1

Модель	Номинальный Воздушный Поток (m³/h)	Внешний блок 230Вx1	Внешний блок 400Вx3	Рекомендуемая Высота Установки (m)
ROTO ECG 1000 DX10-TO	2190	RAV-GM1101ATP-E	RAV-GM1101AT8P-E	3-4,2
ROTO ECG 1500 DX13-TO	2920	RAV-GM1401ATP-E	RAV-GM1401AT8P-E	3-4,2
ROTO ECG 1500 DX15-TO	2920	RAV-GM1601ATP-E	RAV-GM1601AT8P-E	3-4,2
ROTO ECG 2000 DX22-TO	4380	-	RAV-GM2201AT8-E	3-4,2
ROTO ECG 2000 DX24-TO	4380	-	RAV-GM2801AT8-E	3-4,2
ROTO ECG 2500 DX22-TO	5110	-	RAV-GM2201AT8-E	3-4,2
ROTO ECG 2500 DX27-TO	5110	-	RAV-GM2801AT8-E	3-4,2

Тепловой Насос - VRF

Модель	Номинальный Воздушный Поток (m³/h)	Рекомендуемая Высота Установки (m)
ROTO ECG 1000 VRF10-TO	2190	3-4,2
ROTO ECG 1500 VRF13-TO	2920	3-4,2
ROTO ECG 1500 VRF15-TO	2920	3-4,2
ROTO ECG 2000 VRF20-TO	4380	3-4,2
ROTO ECG 2000 VRF24-TO	4380	3-4,2
ROTO ECG 2500 VRF25-TO	5110	3-4,2
ROTO ECG 2500 VRF29-TO	5110	3-4,2

60Hz

Тепловой Насос - DX 1:1

Модель	Номинальный Воздушный Поток (m³/h)	Внешний блок 230Вх1	Внешний блок 400Вх3	Рекомендуемая Высота Установки (m)
ROTO ECG 1000 DX10-TO	2190	RAV-GM1101ATP-E	RAV-GM1101AT8P-E	3-4,2
ROTO ECG 1500 DX13-TO	2920	RAV-GM1401ATP-E	RAV-GM1401AT8P-E	3-4,2
ROTO ECG 1500 DX15-TO	2920	RAV-GM1601ATP-E	RAV-GM1601AT8P-E	3-4,2
ROTO ECG 2000 DX22-TO	4380	-	RAV-GM2201AT8-E	3-4,2
ROTO ECG 2000 DX24-TO	4380	-	RAV-GM2801AT8-E	3-4,2
ROTO ECG 2500 DX22-TO	5110	-	RAV-GM2201AT8-E	3-4,2
ROTO ECG 2500 DX27-TO	5110	-	RAV-GM2801AT8-E	3-4,2

Тепловой Насос - VRF

Модель	Номинальный Воздушный Поток (m³/h)	Рекомендуемая Высота Установки (m)
ROTO ECG 1000 VRF10-TO	2190	3-4,2
ROTO ECG 1500 VRF13-TO	2920	3-4,2
ROTO ECG 1500 VRF15-TO	2920	3-4,2
ROTO ECG 2000 VRF20-TO	4380	3-4,2
ROTO ECG 2000 VRF24-TO	4380	3-4,2
ROTO ECG 2500 VRF25-TO	5110	3-4,2
ROTO ECG 2500 VRF29-TO	5110	3-4,2
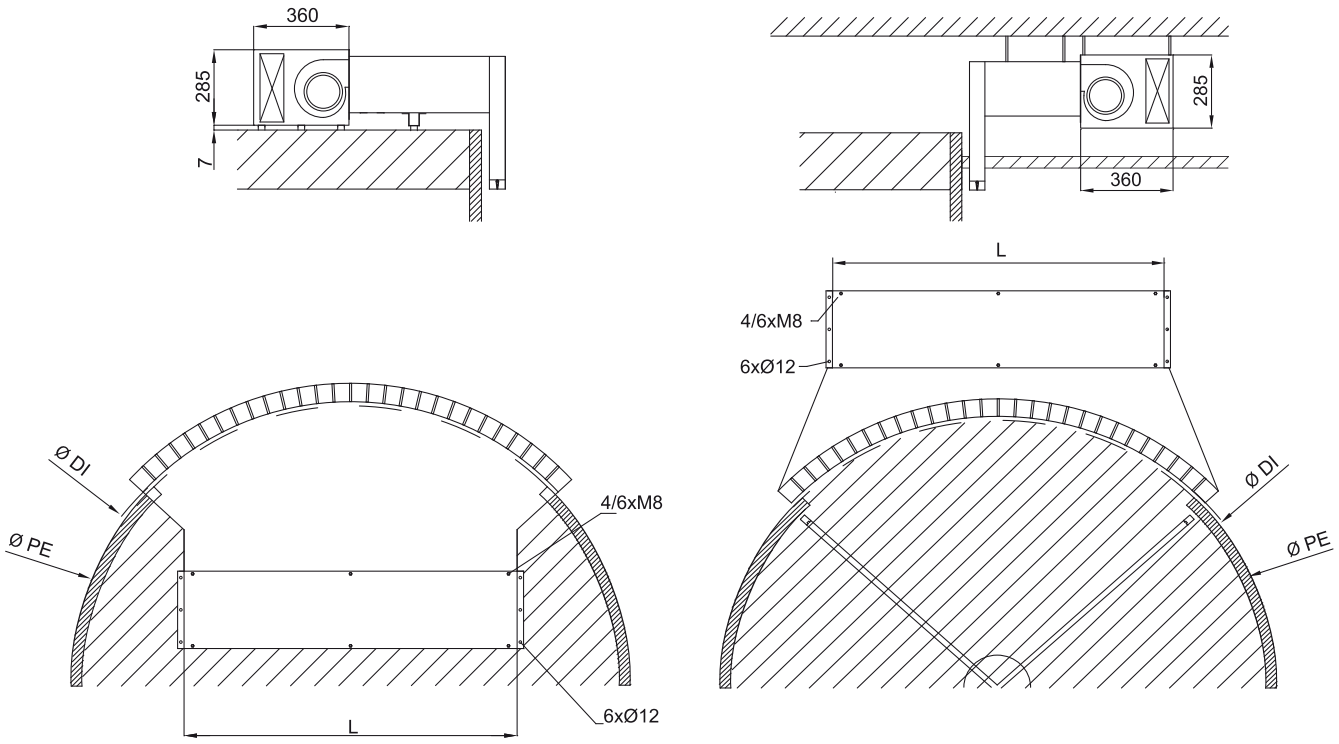
Размеры