ROTOWIND DX-MD| Воздушные завесы с Тепловым насосом Midea

Характеристики

- Экономичная воздушная завеса с тепловым насосом: Снижение на 70% затрат и выбросов CO2 (режим нагрева).
- Специально спроектирована для установки на любые типы вращающихся дверей. Два варианта расположения, размеры подбираются индивидуально.
- Самонесущая конструкция корпуса изготовлена из гальванизированной стальной пластины, покрыта структурным эпокси-полиэфирным белым покрытием RAL9016, в соответствии со стандартом.По желанию клиента возможно использование других цветов или нержавеющей стали.
- Большая входная решётка не требует интенсивного технического обслуживания.
- Анодированные алюминиевые лопасти круглого выпускного отверстия, аэродинамической формы.
- Малошумные центробежные вентиляторы двухстороннего всасывания приводимые в действие мотором с внешним ротором. 5 скоростей. EC модели укомплектованы вентиляторами с очень низким коэффициентом потребления.
- Внутренний предфильтр.
- В комплекте пульт для быстрого подключения, 7-метровый RJ45 кабель и инфракрасный пульт дистанционного управления.
- DX 1:1:
- Готово к подсоединению к наружному блоку Инверторного теплового насоса MIDEA (R410A) с расширительным клапаном.
- Требуется подключаемый к воздушной завесе Интерфейс Адаптер DX и программируемый пульт
- DX VRF:
- Готово к подключению к внешнему тепловому насосу MIDEA VRF (R410A), не входит в комплект, заказчику следует приобрести его.
- Требуется: XXXXX: КОМПЛЕКТ интерфейса DX с расширительным клапаном, адаптированным для воздушной завесы, пожалуйста проконсультируйтесь.

Спецификации

50Hz

Тепловой Насос - VRF		
Модель	Номинальный Воздушный Поток (m^3/h)	Рекомендуемая Высота Установки (m)
ROTO ECG 1000 VRF10-MD	2190	3-4,2
ROTO ECG 1500 VRF13-MD	2820	3-4,2
ROTO ECG 1500 VRF15-MD	2820	3-4,2
ROTO ECG 2000 VRF24-MD	4380	3-4,2
ROTO ECG 2500 VRF25-MD	5110	3-4,2
ROTO ECG 2500 VRF29-MD	5110	3-4,2

60Hz

Тепловой Насос - VRF		
Модель	Номинальный Воздушный Поток (m^3/h)	Рекомендуемая Высота Установки (m)
ROTO ECG 1000 VRF10-MD	2190	3-4,2
ROTO ECG 1500 VRF13-MD	2820	3-4,2
ROTO ECG 1500 VRF15-MD	2820	3-4,2
ROTO ECG 2000 VRF24-MD	4380	3-4,2
ROTO ECG 2500 VRF25-MD	5110	3-4,2
ROTO ECG 2500 VRF29-MD	5110	3-4,2
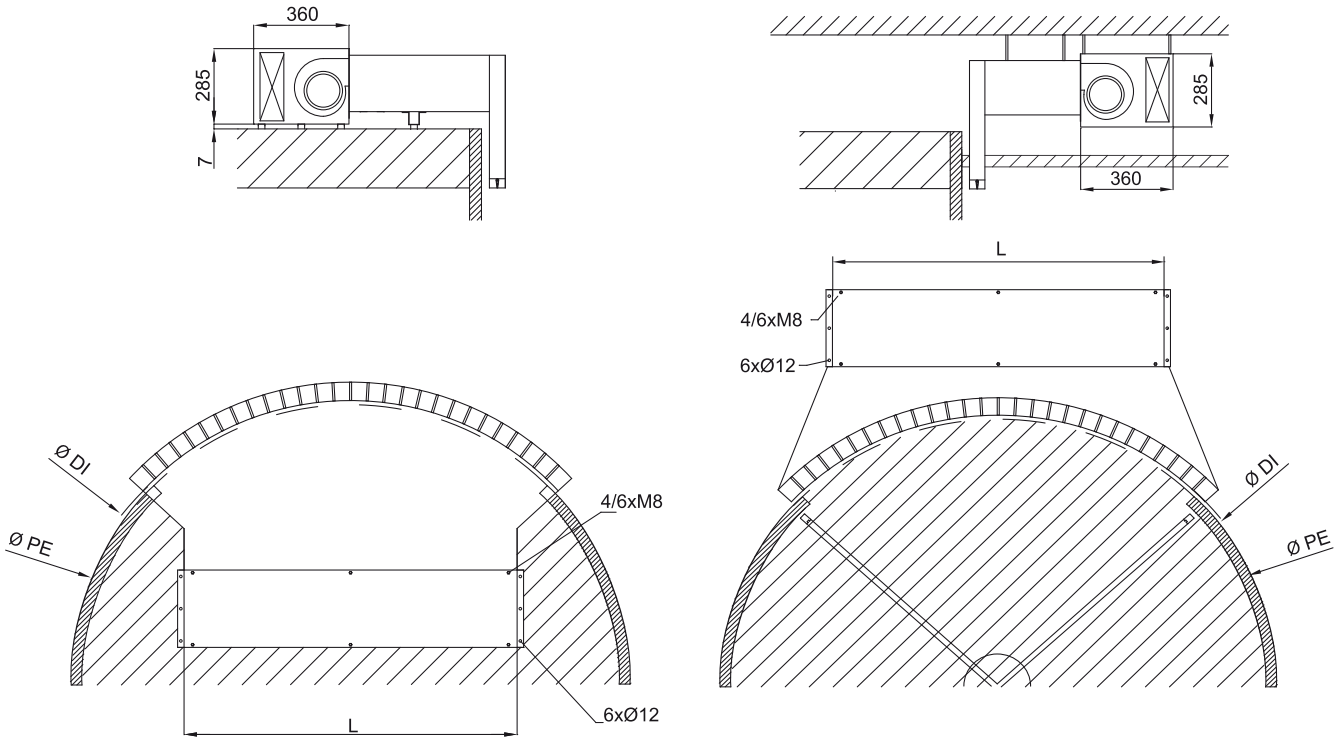
Размеры