Характеристики

- Экономичная воздушная завеса с тепловым насосом: Снижение на 70% затрат и выбросов CO2 (режим нагрева).
- Специально спроектирована для установки на любые типы вращающихся дверей. Два варианта расположения, размеры подбираются индивидуально.
- Самонесущая конструкция корпуса изготовлена из гальванизированной стальной пластины, покрыта структурным эпокси-полиэфирным белым покрытием RAL9016, в соответствии со стандартом.По желанию клиента возможно использование других цветов или нержавеющей стали.
- Большая входная решётка не требует интенсивного технического обслуживания.
- Анодированные алюминиевые лопасти круглого выпускного отверстия, аэродинамической формы.
- Малошумные центробежные вентиляторы двухстороннего всасывания приводимые в действие мотором с внешним ротором. 5 скоростей. EC модели укомплектованы вентиляторами с очень низким коэффициентом потребления.
- Только нагревательный теплообменник с установленными температурными датчиками.
- В комплекте панель управления быстрого подключения CS-5DX-NE slave DX с 5-скоростным селектором и 7-метровым телефонным кабелем.
- DX 1:1:
  Готово к подсоединению к наружному блоку Инверторного теплового насоса LG (R410A) с расширительным клапаном. Требуется подключаемый к воздушной завесе Интерфейс Адаптер LG DX и программируемый пульт
- DX VRF:
  Готово к подсоединению к наружному блоку Инверторного теплового насоса LG (R410A) и расширительному клапану (не включён в комплект, приобретается отдельно). Требуется подключаемый к воздушной завесе Интерфейс Адаптер LG VRF и программируемый пульт

Спецификации

50Hz

Тепловой Насос - DX 1:1

Модель	Номинальный Воздушный Поток (m³/h)	Рекомендуемая Высота Установки (m)	Внешний блок 230Вx1	Внешний блок 400Вx3	
ROTO ECG 1000 DX10-LG	2190	3-4,2	UUD1 U30 (36)	UUD3 U30 (36)	5/8" - 3/8"
ROTO ECG 1500 DX15-LG	2920	3-4,2	UUD1 U30 (48)	UUD3 U30 (48)	5/8" - 3/8"
ROTO ECG 2000 DX22-LG	4380	3-4,2	-	UU70W U34	1" - 3/8"
ROTO ECG 2500 DX27-LG	5110	3-4,2	-	UU85W U74	7/8" - 1/2"
ROTO ECG 2500 DX22-LG	5110	3-4,2	-	UU70W U34	1" - 3/8"

Тепловой Насос - VRF

Модель	Номинальный Воздушный Поток (m³/h)	Рекомендуемая Высота Установки (m)	
ROTO ECG 1000 VRF10-LG	2190	3-4,2	5/8" - 3/8"
ROTO ECG 1500 VRF15-LG	2920	3-4,2	5/8" - 3/8"
ROTO ECG 2000 VRF24-LG	4380	3-4,2	1" - 3/8"
ROTO ECG 2000 VRF20-LG	4380	3-4,2	1
ROTO ECG 2500 VRF25-LG	5110	3-4,2	7/8" - 1/2"
ROTO ECG 2500 VRF29-LG	5110	3-4,2	7/8" - 1/2"

60Hz

Тепловой Насос - DX 1:1

Модель	Номинальный Воздушный Поток (m³/h)	Рекомендуемая Высота Установки (m)	Внешний блок 230Вx1	Внешний блок 400Вx3	
ROTO ECG 1000 DX10-LG	2190	3-4,2	UUD1 U30 (36)	UUD3 U30 (36)	5/8" - 3/8"
ROTO ECG 1500 DX15-LG	2920	3-4,2	UUD1 U30 (48)	UUD3 U30 (48)	5/8" - 3/8"
ROTO ECG 2000 DX22-LG	4380	3-4,2	-	UU70W U34	1" - 3/8"
ROTO ECG 2500 DX27-LG	5110	3-4,2	-	UU85W U74	7/8" - 1/2"

Тепловой Насос - DX 1:1					
Модель	**Номинальный Воздушный Поток** (m³/h)	**Рекомендуемая Высота Установки** (m)	**Внешний блок 230Вх1**	**Внешний блок 400Вх3**	
ROTO ECG 2500 DX22-LG	5110	3-4,2	-	UU70W U34	1" - 3/8"

Тепловой Насос - VRF			
Модель	**Номинальный Воздушный Поток** (m³/h)	**Рекомендуемая Высота Установки** (m)	
ROTO ECG 1000 VRF10-LG	2190	3-4,2	5/8" - 3/8"
ROTO ECG 1500 VRF15-LG	2920	3-4,2	5/8" - 3/8"
ROTO ECG 2000 VRF24-LG	4380	3-4,2	1" - 3/8"
ROTO ECG 2000 VRF20-LG	4380	3-4,2	1
ROTO ECG 2500 VRF25-LG	5110	3-4,2	7/8" - 1/2"
ROTO ECG 2500 VRF29-LG	5110	3-4,2	7/8" - 1/2"
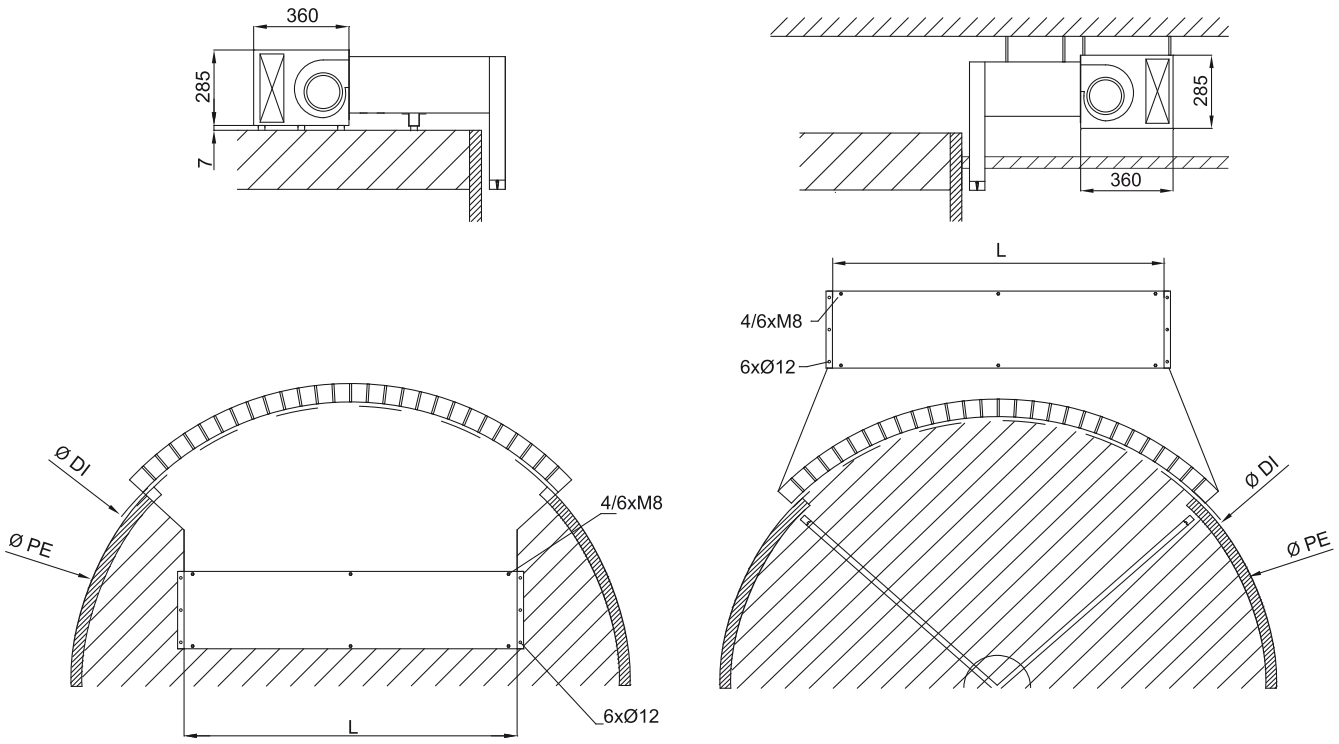
Размеры