Характеристики

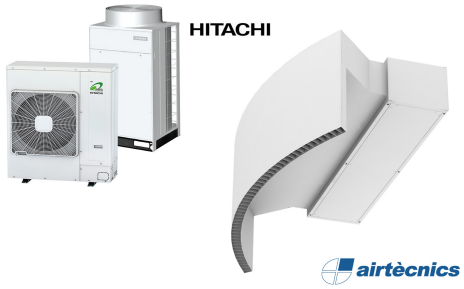

- Экономичная воздушная завеса с тепловым насосом: Снижение на 70% затрат и выбросов CO2 (режим нагрева).
- Специально спроектирована для установки на любые типы вращающихся дверей. Два варианта расположения, размеры подбираются индивидуально.
- Самонесущая конструкция корпуса изготовлена из гальванизированной стальной пластины, покрыта структурным эпокси-полиэфирным белым покрытием RAL9016, в соответствии со стандартом.По желанию клиента возможно использование других цветов или нержавеющей стали.
- Большая входная решётка не требует интенсивного технического обслуживания.
- Анодированные алюминиевые лопасти круглого выпускного отверстия, аэродинамической формы.
- Малошумные центробежные вентиляторы двухстороннего всасывания приводимые в действие мотором с внешним ротором. 5 скоростей. EC модели укомплектованы вентиляторами с очень низким коэффициентом потребления.
- Только нагревательный теплообменник с установленными температурными датчиками.
- В комплекте панель управления быстрого подключения CS-5DX-NE slave DX с 5-скоростным селектором и 7-метровым телефонным кабелем.
- DX 1:1:
  Готово к подсоединению к наружному блоку Инверторного теплового насоса HITACHI (R410A). Требуется подключаемый к воздушной завесе с расширительным клапаном Интерфейс Адаптер HITACHI DX и программируемый пульт
- DX VRF:
  Готово к подсоединению к наружному блоку Инверторного теплового насоса HITACHI (R410A). Требуется подключаемый к воздушной завесе с расширительным клапаном Интерфейс Адаптер HITACHI VRF и программируемый пульт

Спецификации

50Hz

Тепловой Насос - DX 1:1

Модель	Номинальный Воздушный Поток (m³/h)	Внешний блок 230Вx1	Внешний блок 400Вx3	Рекомендуемая Высота Установки (m)
ROTO ECG 1000 DX8-HI	2190	RAS-3HVNC1	-	3-4,2
ROTO ECG 1500 DX13-HI	2920	RAS-5HVNC1E	RAS-5HNC1E	3-4,2
ROTO ECG 1500 DX15-HI	2920	RAS-6HVNC1E	RAS-6HNC1E	3-4,2
ROTO ECG 2000 DX22-HI	4380	-	RAS-8HNCE	3-4,2
ROTO ECG 2500 DX22-HI	5110	-	RAS-8HNCE	3-4,2
ROTO ECG 2500 DX28-HI	5110	-	RAS-10HNCE	3-4,2

Тепловой Насос - VRF

Модель	Номинальный Воздушный Поток (m³/h)	Рекомендуемая Высота Установки (m)
ROTO ECG 1000 VRF10-HI	2190	3-4,2
ROTO ECG 1500 VRF13-HI	2920	3-4,2
ROTO ECG 1500 VRF15-HI	2920	3-4,2
ROTO ECG 2000 VRF20-HI	4380	3-4,2
ROTO ECG 2000 VRF24-HI	4380	3-4,2
ROTO ECG 2500 VRF25-HI	5110	3-4,2
ROTO ECG 2500 VRF29-HI	5110	3-4,2

60Hz

Тепловой Насос - DX 1:1

Модель	Номинальный Воздушный Поток (m³/h)	Внешний блок 230Вx1	Внешний блок 400Вx3	Рекомендуемая Высота Установки (m)
ROTO ECG 1000 DX8-HI	2190	RAS-3HVNC1	-	3-4,2
ROTO ECG 1500 DX13-HI	2920	RAS-5HVNC1E	RAS-5HNC1E	3-4,2
ROTO ECG 1500 DX15-HI	2920	RAS-6HVNC1E	RAS-6HNC1E	3-4,2
ROTO ECG 2000 DX22-HI	4380	-	RAS-8HNCE	3-4,2

Тепловой Насос - DX 1:1				
Модель	**Номинальный Воздушный Поток** (m³/h)	**Внешний блок 230Вх1**	**Внешний блок 400Вх3**	**Рекомендуемая Высота Установки** (m)
ROTO ECG 2500 DX22-HI	5110	-	RAS-8HNCE	3-4,2
ROTO ECG 2500 DX28-HI	5110	-	RAS-10HNCE	3-4,2

Тепловой Насос - VRF		
Модель	**Номинальный Воздушный Поток** (m³/h)	**Рекомендуемая Высота Установки** (m)
ROTO ECG 1000 VRF10-HI	2190	3-4,2
ROTO ECG 1500 VRF13-HI	2920	3-4,2
ROTO ECG 1500 VRF15-HI	2920	3-4,2
ROTO ECG 2000 VRF20-HI	4380	3-4,2
ROTO ECG 2000 VRF24-HI	4380	3-4,2
ROTO ECG 2500 VRF25-HI	5110	3-4,2
ROTO ECG 2500 VRF29-HI	5110	3-4,2
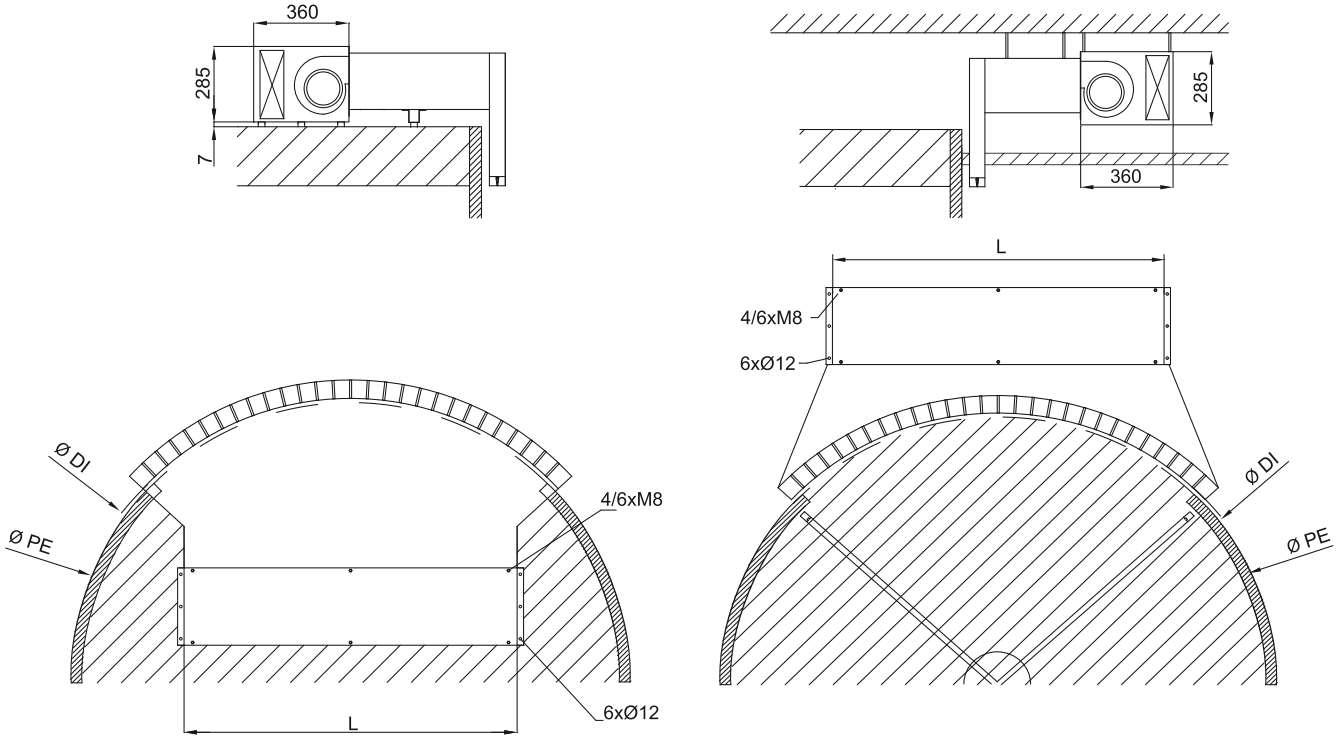
Размеры