Характеристики

- Экономичная воздушная завеса с тепловым насосом: Снижение на 70% затрат и выбросов CO2 (режим нагрева).
- Специально спроектирована для установки на любые типы вращающихся дверей. Два варианта расположения, размеры подбираются индивидуально.
- Самонесущая конструкция корпуса изготовлена из гальванизированной стальной пластины, покрыта структурным эпокси-полиэфирным белым покрытием RAL9016, в соответствии со стандартом.По желанию клиента возможно использование других цветов или нержавеющей стали.
- Большая входная решётка не требует интенсивного технического обслуживания.
- Анодированные алюминиевые лопасти круглого выпускного отверстия, аэродинамической формы.
- Малошумные центробежные вентиляторы двухстороннего всасывания приводимые в действие мотором с внешним ротором. 5 скоростей. EC модели укомплектованы вентиляторами с очень низким коэффициентом потребления.
- Только нагревательный теплообменник с установленными температурными датчиками.
- В комплекте пульт для быстрого подключения, 7-метровый RJ11 кабель и инфракрасный пульт дистанционного управления.
- DX 1:1:
  Готово к подсоединению к наружному блоку Инверторного теплового насоса DAIKIN (R410A) и расширительному клапану (не включён в комплект, приобретается отдельно). Требуется подключаемый к воздушной завесе Интерфейс Адаптер DAIKIN DX и программируемый пульт
- DX VRV:
  Готово к подсоединению к наружному блоку Инверторного теплового насоса DAIKIN (R410A) и расширительному клапану (не включён в комплект, приобретается отдельно). Требуется подключаемый к воздушной завесе Интерфейс Адаптер DAIKIN VRV и программируемый пульт

Спецификации

50Hz

Тепловой Насос - DX 1:1

Модель	Номинальный Воздушный Поток (m³/h)	Рекомендуемая Высота Установки (m)	Внешний блок 230Вх1	Внешний блок 400Вх3	
ROTO ECG 1000 DX10-DA	2190	3-4,2	ERQ 100 AV1	-	5/8" - 3/8"
ROTO ECG 1500 DX13-DA	2920	3-4,2	ERQ 100 AV1	-	5/8" - 3/8"
ROTO ECG 1500 DX15-DA	2920	3-4,2	ERQ 125 AV1	ERQ 125 AW1	5/8" - 3/8"
ROTO ECG 2000 DX24-DA	4380	3-4,2	-	ERQ 200 AW1	3/4" - 3/8"
ROTO ECG 2500 DX25-DA	5110	3-4,2	-	ERQ 200 AW1	3/4" - 3/8"
ROTO ECG 2500 DX29-DA	5110	3-4,2	-	ERQ 250 AW1	7/8" - 3/8"

Тепловой Насос - VRV

Модель	Номинальный Воздушный Поток (m³/h)	Рекомендуемая Высота Установки (m)	
ROTO ECG 1000 VRV10-DA	2190	3-4,2	5/8" - 3/8"
ROTO ECG 1500 VRV13-DA	2920	3-4,2	5/8" - 3/8"
ROTO ECG 1500 VRV15-DA	2920	3-4,2	5/8" - 3/8"
ROTO ECG 2000 VRV20-DA	4380	3-4,2	3/4" - 3/8"
ROTO ECG 2000 VRV24-DA	4380	3-4,2	3/4" - 3/8"
ROTO ECG 2500 VRV25-DA	5110	3-4,2	3/4" - 3/8"
ROTO ECG 2500 VRV29-DA	5110	3-4,2	7/8" - 3/8"

60Hz

Тепловой Насос - DX 1:1

Модель	Номинальный Воздушный Поток (m³/h)	Рекомендуемая Высота Установки (m)	Внешний блок 230Вx1	Внешний блок 400Вx3	
ROTO ECG 1000 DX10-DA	2190	3-4,2	ERQ 100 AV1	-	5/8" - 3/8"
ROTO ECG 1500 DX13-DA	2920	3-4,2	ERQ 100 AV1	-	5/8" - 3/8"
ROTO ECG 1500 DX15-DA	2920	3-4,2	ERQ 125 AV1	ERQ 125 AW1	5/8" - 3/8"
ROTO ECG 2000 DX24-DA	4380	3-4,2	-	ERQ 200 AW1	3/4" - 3/8"
ROTO ECG 2500 DX25-DA	5110	3-4,2	-	ERQ 200 AW1	3/4" - 3/8"
ROTO ECG 2500 DX29-DA	5110	3-4,2	-	ERQ 250 AW1	7/8" - 3/8"

Тепловой Насос - VRV

Модель	Номинальный Воздушный Поток (m³/h)	Рекомендуемая Высота Установки (m)	
ROTO ECG 1000 VRV10-DA	2190	3-4,2	5/8" - 3/8"
ROTO ECG 1500 VRV13-DA	2920	3-4,2	5/8" - 3/8"
ROTO ECG 1500 VRV15-DA	2920	3-4,2	5/8" - 3/8"
ROTO ECG 2000 VRV20-DA	4380	3-4,2	3/4" - 3/8"
ROTO ECG 2000 VRV24-DA	4380	3-4,2	3/4" - 3/8"
ROTO ECG 2500 VRV25-DA	5110	3-4,2	3/4" - 3/8"
ROTO ECG 2500 VRV29-DA	5110	3-4,2	7/8" - 3/8"
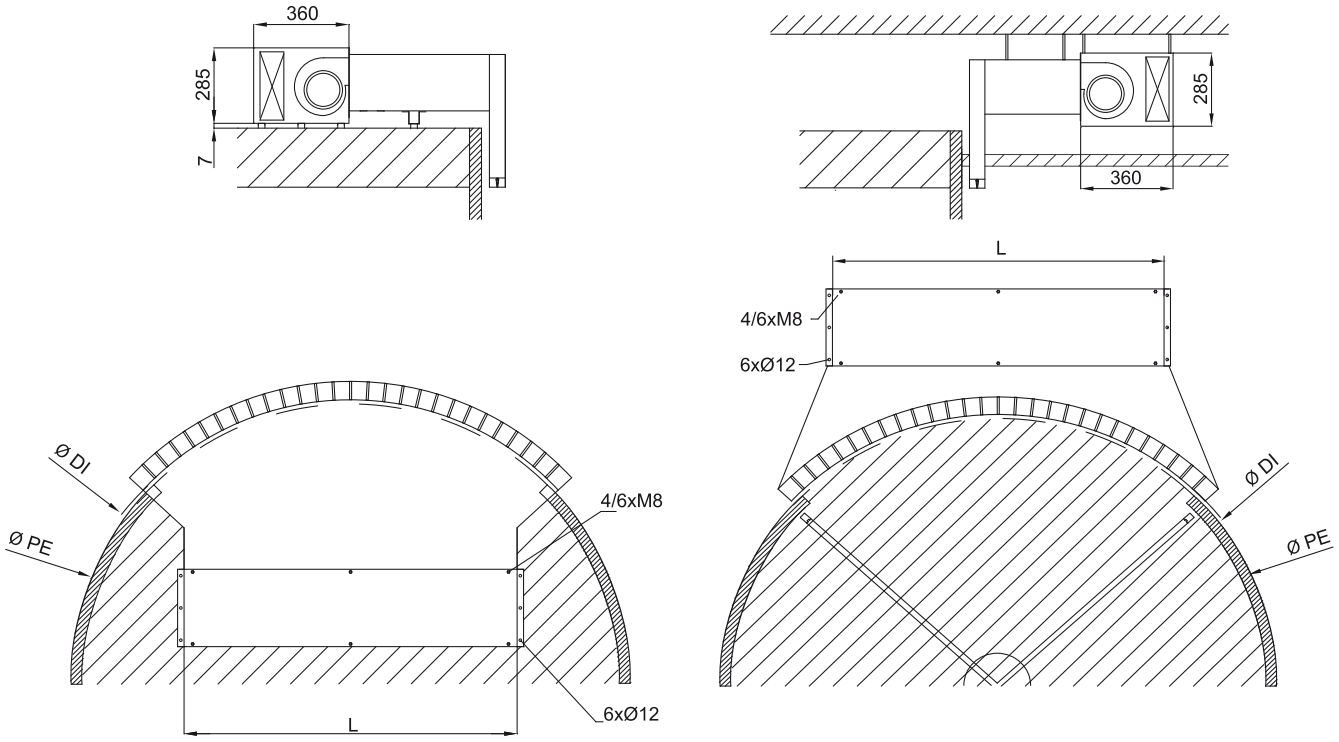
Размеры