Характеристики

- Экономичная воздушная завеса с тепловым насосом: Снижение на 70% затрат и выбросов CO2 (режим нагрева).
- Специально разработана для установки в местах, в которых, по архитектурным соображениям, необходимо установить воздушную завесу внутри колонны или перегородки.
- Самонесущая конструкция корпуса изготовлена из гальванизированной стальной пластины, покрыта структурным эпокси-полиэфирным белым покрытием RAL9016, в соответствии со стандартом.По желанию клиента возможно использование других цветов или нержавеющей стали.
- В модели Invisair воздушный поток следует по направлению от входной решётки к выпускному отверстию. В случае установки завесы внутрь перегородки или колонны впускное отверстие проектируется с учётом подходящей решётки.
- Анодированные алюминиевые выпускные лопасти аэродинамической формы, настраиваемые в пределах от 0 до 15º с каждой стороны.
- Малошумные центробежные вентиляторы двухстороннего всасывания приводимые в действие мотором с внешним ротором. 5 скоростей. EC модели укомплектованы вентиляторами с очень низким коэффициентом потребления.
- Только нагревательный теплообменник с установленными температурными датчиками.
- Only heating mode: Advanced Plug&Play control. Includes: Advanced PRO control with LCD display and integrated thermostat, door contact, 7m RJ11 cable and remote control.
- DX 1:1:
  Готово к подсоединению к наружному блоку Инверторного теплового насоса MIDEA (R410A) с расширительным клапаном. Требуется подключаемый к воздушной завесе Интерфейс Адаптер DX и программируемый пульт
- DX VRF:
  Готово к подключению к внешнему тепловому насосу MIDEA VRF (R410A), не входит в комплект, заказчику следует приобрести его. Требуется: XXXXX: КОМПЛЕКТ интерфейса DX с расширительным клапаном, адаптированным для воздушной завесы, пожалуйста проконсультируйтесь.

Спецификации

50Hz

Тепловой Насос - DX 1:1

Модель	Номинальный Воздушный Поток (m³/h)		Рекомендуемая Высота Установки (m)
IECG 1000 DX10-MD	2190	MOD30U-36HFN1-RRD0	3-4,2
IECG 3000 DX32/2-MD	5840	2x MOD30U-48HFN1-RRD0	3-4,2

Тепловой Насос - VRF

Модель	Номинальный Воздушный Поток (m³/h)	Рекомендуемая Высота Установки (m)
IECG 1000 VRF10-MD	2190	3-4,2
IECG 1500 VRF13-MD	2820	3-4,2
IECG 1500 VRF15-MD	2820	3-4,2
IECG 2000 VRF24-MD	4380	3-4,2
IECG 2500 VRF25-MD	5110	3-4,2
IECG 2500 VRF29-MD	5110	3-4,2
IECG 3000 VRF29-MD	5840	3-4,2
IECG 3000 VRF34-MD	5840	3-4,2

60Hz

Тепловой Насос - DX 1:1

Модель	Номинальный Воздушный Поток (m³/h)		Рекомендуемая Высота Установки (m)
IECG 1000 DX10-MD	2190	MOD30U-36HFN1-RRD0	3-4,2
IECG 3000 DX32/2-MD	5840	2x MOD30U-48HFN1-RRD0	3-4,2

Модель	Тепловой Насос - VRF Номинальный Воздушный Поток (m³/h)	Рекомендуемая Высота Установки (m)
IECG 1000 VRF10-MD	2190	3-4,2
IECG 1500 VRF13-MD	2820	3-4,2
IECG 1500 VRF15-MD	2820	3-4,2
IECG 2000 VRF24-MD	4380	3-4,2
IECG 2500 VRF25-MD	5110	3-4,2
IECG 2500 VRF29-MD	5110	3-4,2
IECG 3000 VRF29-MD	5840	3-4,2
IECG 3000 VRF34-MD	5840	3-4,2

Размеры

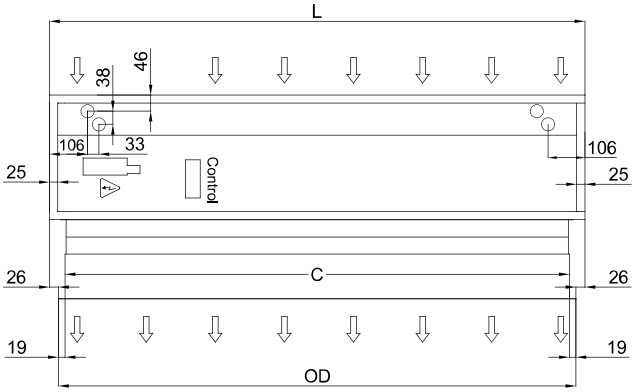

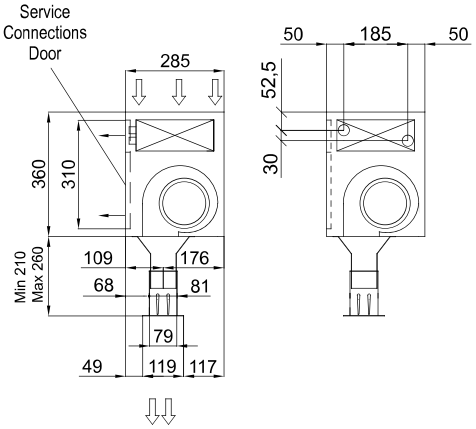

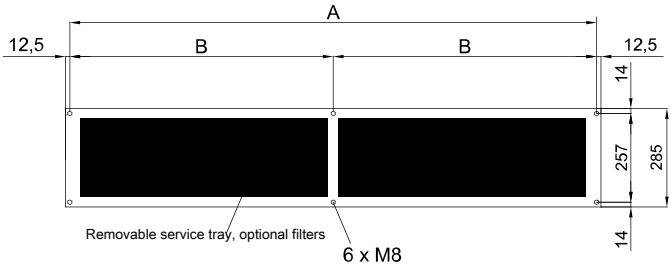
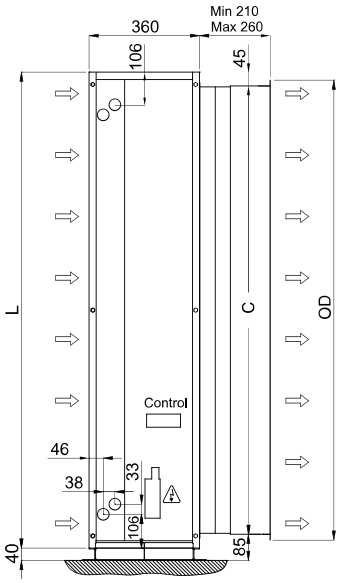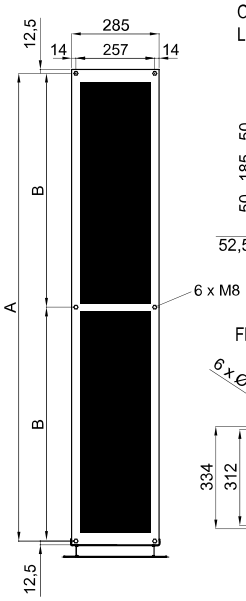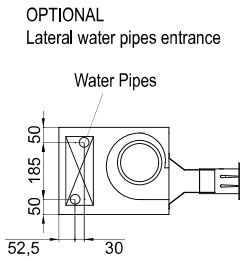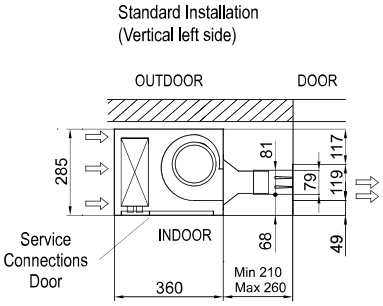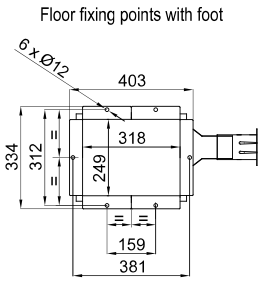
Invisair	L	A	B	C	OD
1000	1050	1025	-	961	998
1500	1550	1525	762,5	1461	1498
2000	2055	2030	1015	1961	1998
2500	2555	2530	1265	2461	2498
3000	3000	2975	1487,5	2961	2998