## Характеристики

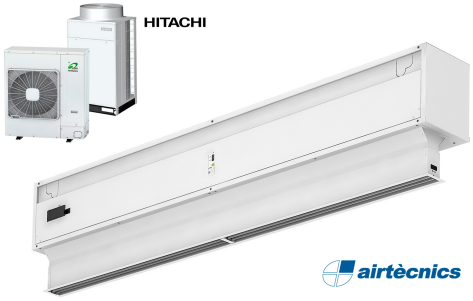


- Экономичная воздушная завеса с тепловым насосом: Снижение на 70% затрат и выбросов CO2 (режим нагрева).
- Специально разработана для установки в местах, в которых, по архитектурным соображениям, необходимо установить воздушную завесу внутри колонны или перегородки.
- Самонесущая конструкция корпуса изготовлена из гальванизированной стальной пластины, покрыта структурным эпокси-полиэфирным белым покрытием RAL9016, в соответствии со стандартом.По желанию клиента возможно использование других цветов или нержавеющей стали.
- В модели Invisair воздушный поток следует по направлению от входной решётки к выпускному отверстию. В случае установки завесы внутрь перегородки или колонны впускное отверстие проектируется с учётом подходящей решётки.
- Анодированные алюминиевые выпускные лопасти аэродинамической формы, настраиваемые в пределах от 0 до 15º с каждой стороны.
- Малошумные центробежные вентиляторы двухстороннего всасывания приводимые в действие мотором с внешним ротором. 5 скоростей. EC модели укомплектованы вентиляторами с очень низким коэффициентом потребления.
- Только нагревательный теплообменник с установленными температурными датчиками.
- Advanced Plug&Play control. Includes: Advanced PRO control with LCD display and integrated thermostat, door contact, 7m RJ11 cable and remote control.
- DX 1:1:
  Готово к подсоединению к наружному блоку Инверторного теплового насоса HITACHI (R410A/R32). Требуется подключаемый к воздушной завесе с расширительным клапаном Интерфейс Адаптер HITACHI DX и программируемый пульт
- DX VRF:
  Готово к подсоединению к наружному блоку Инверторного теплового насоса HITACHI (R410A). Требуется подключаемый к воздушной завесе с расширительным клапаном Интерфейс Адаптер HITACHI VRF и программируемый пульт

## Спецификации

50Hz

**Тепловой Насос - DX 1:1**

| Модель | Номинальный Воздушный Поток (m³/h) | | Рекомендуемая Высота Установки (m) |
|---|---|---|---|
| IECG 1000 DX8-HI | 2190 | - | 3-4,2 |
| IECG 1500 DX13-HI | 2920 | RAS-5HNC1E | 3-4,2 |
| IECG 1500 DX15-HI | 2920 | RAS-6HNC1E | 3-4,2 |
| IECG 2000 DX22-HI | 4380 | RAS-8HNCE | 3-4,2 |
| IECG 2500 DX22-HI | 5110 | RAS-8HNCE | 3-4,2 |
| IECG 2500 DX28-HI | 5110 | RAS-10HNCE | 3-4,2 |
| IECG 3000 DX28-HI | 5840 | RAS-10HNCE | 3-4,2 |

**Тепловой Насос - VRF**

| Модель | Номинальный Воздушный Поток (m³/h) | Рекомендуемая Высота Установки (m) |
|---|---|---|
| IECG 1000 VRF10-HI | 2190 | 3-4,2 |
| IECG 1500 VRF13-HI | 2920 | 3-4,2 |
| IECG 1500 VRF15-HI | 2920 | 3-4,2 |
| IECG 2000 VRF20-HI | 4380 | 3-4,2 |
| IECG 2000 VRF24-HI | 4380 | 3-4,2 |
| IECG 2500 VRF25-HI | 5110 | 3-4,2 |
| IECG 2500 VRF29-HI | 5110 | 3-4,2 |
| IECG 3000 VRF29-HI | 5840 | 3-4,2 |

60Hz

**Тепловой Насос - DX 1:1**

| Модель | Номинальный Воздушный Поток (m³/h) | | | Рекомендуемая Высота Установки (m) |
|---|---|---|---|---|
| IECG 1000 DX8-HI | 2190 | - | 3-4,2 | |
| IECG 1500 DX13-HI | 2920 | RAS-5HNC1E | 3-4,2 | |
| IECG 1500 DX15-HI | 2920 | RAS-6HNC1E | 3-4,2 | |
| IECG 2000 DX22-HI | 4380 | RAS-8HNCE | 3-4,2 | |
| IECG 2500 DX22-HI | 5110 | RAS-8HNCE | 3-4,2 | |
| IECG 2500 DX28-HI | 5110 | RAS-10HNCE | 3-4,2 | |
| IECG 3000 DX28-HI | 5840 | RAS-10HNCE | 3-4,2 | |

**Тепловой Насос - VRF**

| Модель | Номинальный Воздушный Поток (m³/h) | Рекомендуемая Высота Установки (m) |
|---|---|---|
| IECG 1000 VRF10-HI | 2190 | 3-4,2 |
| IECG 1500 VRF13-HI | 2920 | 3-4,2 |
| IECG 1500 VRF15-HI | 2920 | 3-4,2 |
| IECG 2000 VRF20-HI | 4380 | 3-4,2 |
| IECG 2000 VRF24-HI | 4380 | 3-4,2 |
| IECG 2500 VRF25-HI | 5110 | 3-4,2 |
| IECG 2500 VRF29-HI | 5110 | 3-4,2 |
| IECG 3000 VRF29-HI | 5840 | 3-4,2 |

## Размеры

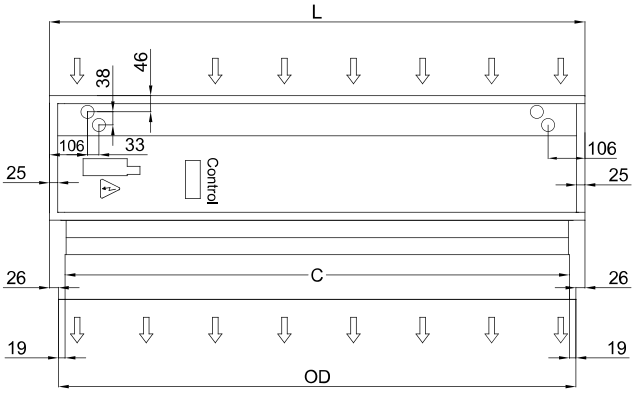


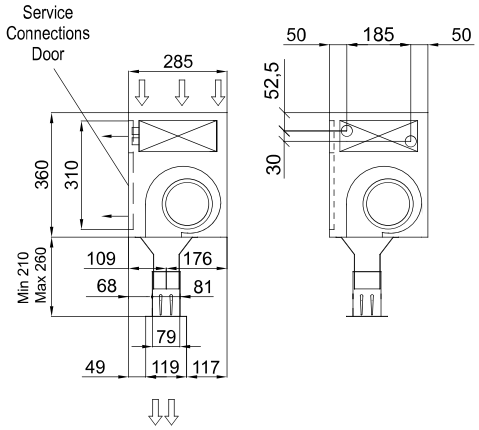


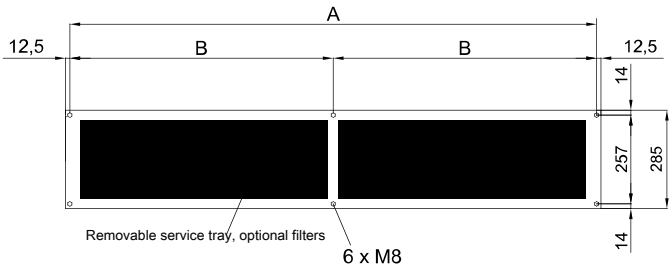

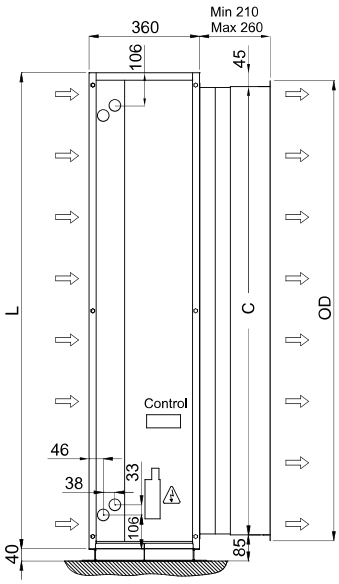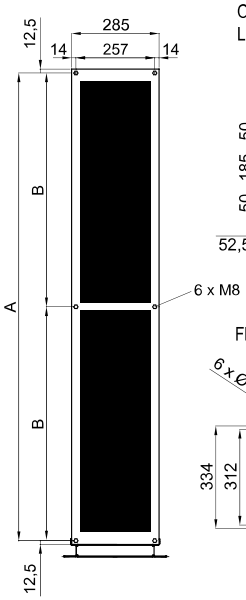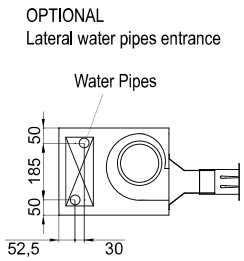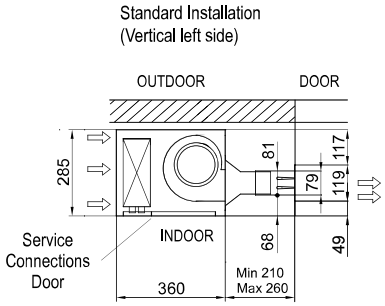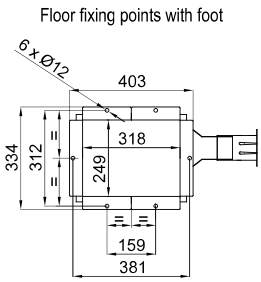
| Invisair | L | A | B | C | OD |
|---|---|---|---|---|---|
| 1000 | 1050 | 1025 | - | 961 | 998 |
| 1500 | 1550 | 1525 | 762,5 | 1461 | 1498 |
| 2000 | 2055 | 2030 | 1015 | 1961 | 1998 |
| 2500 | 2555 | 2530 | 1265 | 2461 | 2498 |
| 3000 | 3000 | 2975 | 1487,5 | 2961 | 2998 |