Характеристики

Надёжная и функциональная воздушная завеса против насекомых снабжена комплектом для оптимизации работы выпускного отверстия при минимальной турбулентности и максимальной скорости. Таким образом создаётся эффективный воздушный барьер. Модель FLY KL рекомендуется к установке на дверях до 3-х метров в высоту и использованию в целях уменьшения проникновения насекомых.

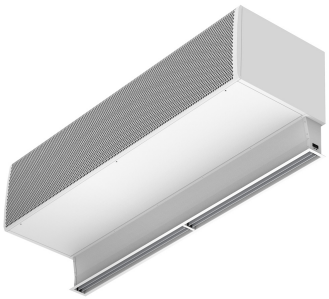

- "Специально спроектирована для защиты от проникновения насекомых через входные проёмы таких объектов как пищевые и промышленные учреждения, больницы или объекты с повышенными требованиями к уровню чистоты. Высокоскоростной воздушный барьер предотвращает проникновение в здание летающих насекомых. В соответствии с стандартом NSF 37 применяется для защиты проёмов высотой до 3 метров."
- Самонесущая конструкция корпуса изготовлена из гальванизированной стальной пластины, покрыта структурным эпокси-полиэфирным белым покрытием RAL9016, в соответствии со стандартом.По желанию клиента возможно использование других цветов или нержавеющей стали.
- Большая входная решётка не требует интенсивного технического обслуживания.
- В комплекте выдувное сопло против насекомых с жалюзями аэродинамической формы из анодированного алюминия, настраиваемые в пределах от 0 до 15° с каждой стороны.
- Тип “A” без нагрева, только вентилирование.
- Автоматический Ручной пульт быстрого подключения, 10-метровый RJ45 кабель и магнитный дверной контакт. По желанию: пульт Clever (программируемый, автоматический, умный, экономичный, Modbus RTU для BMS…)

Спецификации

50Hz

Модель	Без Нагрева Номинальный Воздушный Поток (m³/h)	Рекомендуемая Высота Установки (m)
FLY KL 1000 A	4000	3
FLY KL 1500 A	6000	3
FLY KL 2000 A	8000	3
FLY KL 2500 A	10000	3
FLY KL 3000 A	12000	3

60Hz

Модель	Без Нагрева Номинальный Воздушный Поток (m³/h)	Рекомендуемая Высота Установки (m)
FLY KL 1000 A 60Hz	4000	3
FLY KL 1500 A 60Hz	6000	3
FLY KL 2000 A 60Hz	8000	3
FLY KL 2500 A 60Hz	10000	3
FLY KL 3000 A 60Hz	12000	3

Размеры

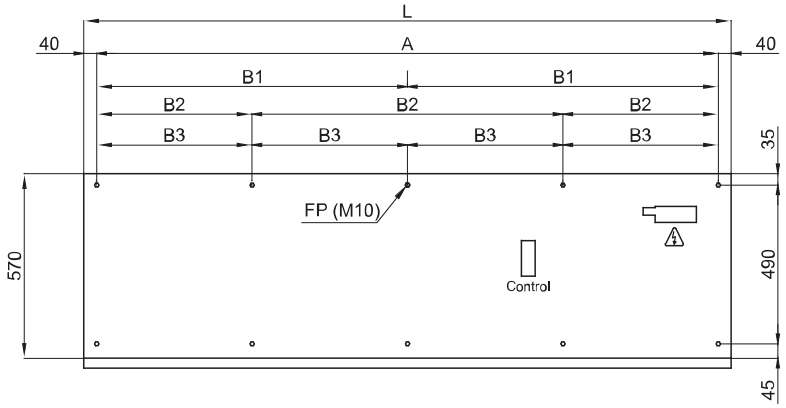
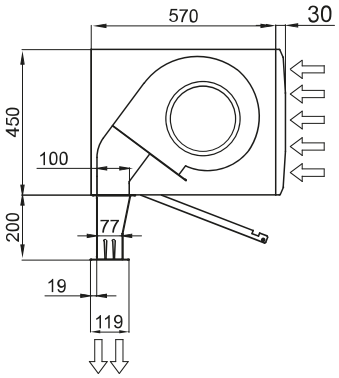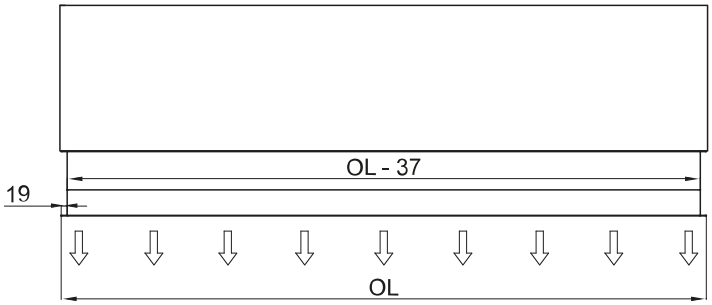
L	FP	A	B1	B2	B3
1000	4	920	-	-	-
1500	6	1420	710	-	-
2000	6	1920	960	-	-
2500	8	2420	-	806,7	-
3000	10	2920	-	-	730